info@sixteam.com
www.sixteam.com
- MADE IN ITALY -

SEA-LAND S.R.L.
Via E. Mattei 25, Torreglia (PD) - 35038 - ITALY
Tel. +39 0495212944

info@sixteam.com
www.sixteam.com
- MADE IN ITALY -

SEA-LAND S.R.L.
Via E. Mattei 25, Torreglia (PD) - 35038 - ITALY
Tel. +39 0495212944

- I -

GENERALITÀ
Prima di utilizzare il prodotto leggere attentamente le avvertenze e le istruzioni riportate in questo manuale, che deve essere conservato per una futura consultazione. La lingua originale di redazione è l'italiano, che farà fede in caso di difformità nelle traduzioni. Il manuale è parte integrante dell'apparecchio come residuo essenziale di sicurezza e deve essere conservato fino allo smantellamento finale del prodotto
L'installazione, l'allacciamento elettrico e la messa in esercizio devono essere eseguite da personale specializzato nel rispetto delle norme di sicurezza generali e locali vigenti nel paese d'installazione del prodotto. Il mancato rispetto delle presenti istruzioni, oltre a creare pericolo per l'incolumità delle persone e danneggiare le apparecchiature, farà decadere ogni diritto di intervento in garanzia.

1. DESCRIZIONE DELLA MACCHINA
1.1 Descrizione generale
Le elettropompe sono dal punto vista funzionale e costruttivo differenziate tra di loro per:
Voltaggio = V…(rif. 1), Potenza = kW o HP…(rif. 2), Potenza assorbita = W…(rif. 4), Condensatore di avviamento = µF…(rif. 3), Corrente assorbita = A...(rif. 1), Portata = l/1'…(rif. 5), Prevalenza = H m…(rif. 5), Peso e dimensioni = kg e DNA-DNM…(rif. 7), Classe di isolamento =…(rif. 8), Grado di protezione = IP…(rif. 9).
Per dati relativi all'elettropompa, vedi targhetta dati sull'elettropompa e sull'allegato (A), seguendo il numero indicato a riferimento.
1.2 Caratteristiche costruttive del motore
Motore elettrico chiuso autoventilato. Versione monofase con motoprotettore termico incorporato o condensatore perennemente inserito (versione monofase 115/220 V, 50 Hz, 1~, e dotata di motoprotettore, quindi la protezione termica è a cura dell'utente). Versione trifase, con protezione termica a cura dell'utente. Servizio continuo con massimo 20 avviamenti orari.

⚠ 2. AVVERTENZE GENERALI DI SICUREZZA
La mancata osservanza delle avvertenze e/o la manomissione dell'elettropompa, solleverà il costruttore da qualsiasi responsabilità in caso di incidenti a persone e animali, e danni a cose e/o all'elettropompa stessa, determinando inoltre la perdita totale della garanzia sul prodotto.
2.1 Misure di prevenzione
L'utente deve assolutamente osservare le norme antinfortunistiche in vigore, inoltre dovrà seguire le indicazioni riportate ai capitoli seguenti.
A. Ricordarsi sempre di togliere l'alimentazione elettrica disinserendo la spina, prima di effettuare qualsiasi operazione sull' elettropompa;
B. Durante il funzionamento non spostare per nessun motivo l'elettropompa;
C. Prima dell'utilizzo dell'elettropompa, controllare sempre che il cavo di alimentazione elettrica sia perfettamente integro come tutti gli altri dispositivi;
D. Prima di avviare l'elettropompa assicurarsi di non essere a piedi nudi, di non aver le mani bagnate, o peggio ancora essere immersi anche parzialmente nell'acqua;
E. Le elettropompe sono costruite in modo tale che tutte le parti in movimento siano protette tramite carenature. Con l'elettropompa in funzione non rimuovere per alcun motivo tali parti;
F. È molto importante che la presa di corrente a cui è collegata l'elettropompa non sia a portata del getto d'acqua, pioggia, altri liquidi o agenti atmosferici in genere;
G. Nel caso di danneggiamento del cavo di alimentazione di questo apparecchio, la riparazione o sostituzione deve essere effettuata da personale specializzato per prevenire ogni rischio.
H. E' in-dispensabile che l'impianto sia munito di protezione (salvavita) di minimo 30 ma a norma DIN;
I. Una temperatura troppo bassa (≤ 0°C), può far ghiacciare il liquido all'interno dell'elettropompa. Tale situazione è molto pericolosa per tutte le parti dell'elettropompa, e può causare danni anche gravi alla stessa;
J. Una temperatura superiore a 40 °C può essere pericolosa per il motore.

⚠ L'apparecchio non è destinato ad essere usato da persone (bambini compresi) le cui capacità fisiche sensoriali e mentali siano ridotte, oppure con mancanza di esperienza o di conoscenza, a meno che esse abbiano potuto beneficiare, attraverso l'intermediazione di una persona responsabile della loro sicurezza, di una sorveglianza o di istruzioni riguardanti l'uso dell'apparecchio. I bambini devono essere sorvegliati per sincerarsi che non giochino con l'apparecchio.

3. INSTALLAZIONE
⚠ Non trasportare o trascinare per nessun motivo l'elettropompa tramite il cavo di alimentazione, usare una corda o catena.
3.1 Installazione
A. Per le pompe dotate di galleggiante esterno, e necessario che esso sia regolato in modo che sia possibile l'intervento immediato (fig. 3.). La Venezia è dotata di galleggiante interno a regolazione fissa; per disinserire tale dispositivo agire sull'apposito interruttore (fig. 2);
B. Fare molta attenzione, nel posizionare la pompa, a non danneggiare il cavo di alimentazione. Si consiglia di legarlo al tubo di mandata con apposite fascette;
C. Utilizzare tubazioni di materiale ad alto grado di resistenza;
D. Se si utilizzano tubi flessibili, evitare di piegarli per non causare strozzature;
E. Le tubazioni non devono avere diametro inferiore a quello delle bocche dell'elettropompa;
F. Fissare i tubi in modo che il peso e le vibrazioni non gravino sull'elettropompa.
3.2 Posizionamento
A. Il posizionamento deve essere effettuato su di una superficie perfettamente piana e solida;
B. Il posizionamento della pompa deve essere effettuato in modo tale che l'aspirazione non sia totalmente o parzialmente ostruita da sporcizia, fango, sedimenti o simili;
C. Nello scegliere il luogo dell'installazione, fare attenzione a rispettare le distanze minime previste da muri e pareti (fig. 4).

4. USO PREVISTO E NON PREVISTO
4.1 Uso previsto
Uso previsto per le pompe Wapy
Le pompe sono adatte al pompaggio di liquidi puliti o leggermente sporchi, chimicamente compatibili con i materiali di costruzione della pompa.
Uso previsto per le pompe UP, DC, DCX, VJ, VX, VS
Le pompe sono adatte al pompaggio di liquidi sporchi, chimicamente compatibili con i materiali di costruzione della pompa, con corpi solidi fino a 4 mm di Ø (pompa DCX),
Ø fino a 40 mm di Ø (pompa VJ), fino a 50 mm di Ø (pompa DCX), fino a 62 mm di Ø (pompe VS 65) e fino a 67 mm di Ø (pompe VS 80).

⚠ Importante osservare le seguenti indicazioni quando si usa l'elettropompa
A. Max. temperatura dell'acqua: 0°+35°C;
B. Max. temperatura dell'ambiente: 40 °C;
C. Max. pressione d'esercizio : (rif.6);
D. Max. variazione di voltaggio accettata: ± 5%;
E. Max. profondità di immersione: (rif.▽.).
4.2 Uso non previto
Tutti gli utilizzi non elencati nel paragrafo 3.1, sono generalmente vietati, comunque si raccomanda principalmente di non utilizzare l'elettropompa per i seguenti usi:
A. Pompaggio di liquidi alimentari;
B. Pompaggio di acqua o altri liquidi con temperature superiori a quelle previste;
C. Pompaggio di liquidi esplosivi, infiammabili e comunque pericolosi.

5. MOVIMENTAZIONE E TRASPORTO
5.1 Immagazzinaggio
Tutte le pompe devono essere immagazzinate in luogo coperto e asciutto, privo di vibrazioni e polveri.
Vengono fornite nel loro imballo originale nel quale devono rimanere fino al momento dell'installazione. Se così non potesse essere, provvedere a chiudere accuratamente la bocca di aspirazione e mandata.
5.2 Disimballo
Se l'imballo non dovesse essere in buono stato una volta estratta l'elettropompa, verificare che questa non abbia subito danni durante il trasporto o il maneggiamento. Eventuali rotture o anomalie dovranno essere comunicate al rivenditore entro e non oltre 8 giorni dalla consegna.
⚠ ATTENZIONE: prima di installare e quindi usare l'elettropompa, verificare sulla targa che il modello e le sue caratteristiche siano quelle da Voi richieste.
5.4 Movimentazione e trasporto
A. Non muovere mai per nessun motivo l'elettropompa senza aver prima staccato la spina dalla presa o comunque avere interrotto l'alimentazione elettrica;
B. Evitare e quindi togliere il tubo;
C. Liberare la pompa dall' eventuale ancoraggio;
D. Avvolgere il cavo di alimentazione collegato all'elettropompa e tenerlo in mano;
E. Non trasportare o trascinare per nessun motivo l'elettropompa tramite il cavo di alimentazione, usare una corda o catena.

⚠ 6. PREPARAZIONE ALL'UTILIZZO
6.1 Schema di cablaggio elettrico
La pompa viene fornita completa di cavo elettrico adeguato alla potenza della macchina.
6.2 Collegamento elettrico alla rete
Prima di collegare l'elettropompa alla rete di alimentazione, verificare che l'impianto sia adatto a sopportare i consumi richiedi dal motore, vedi targhetta dati sull'elettropompa e sull'allegato "A" (rif. 3). Le elettropompe monofasi già fornite di cavo e spina, devono essere collegate ad una presa di corrente adatta per spina a norme CEE, con contatto di terra. Per nessun motivo tagliare e/o sostituire la spina se fornita di serie, pena il decadimento della garanzia. Eventualmente fornirsi di adattatore per tali spine comunemente reperibile in commercio. Le elettropompe in versione trifase vengono fornite di cavo elettrico con filo giallo/verde per la messa a terra (obbligatoria). Per dare piena validità alla garanzia si consiglia di utilizzare i quadri elettrici di protezione previsti dal costruttore.
6.3 Verifica di funzionamento
Prima di installare la pompa e' necessario effettuare una prova della pompa a vuoto quindi facendo attenzione che tutti i contatti elettrici siano ben chiusi e sigillati.
Per i motori trifase e' necessario verificare che il senso di rotazione sia quello corretto; la verifica si effettua come segue:Posizionare la pompa su una superficie piana;
A. Avviare la pompa per un breve momento;
B. Osservare il contraccolpo all'avviamento con attenzione guardando la pompa dal alto verso il basso. Se si vede muovere la pompa in senso antiorario significa che il senso di rotazione e' quello corretto (fig. 1).
Per eseguire tale verifica con la pompa installata e' necessario osservare la sequenza che segue:
A. Collegare la pompa e quindi avviarla;
B. Controllare il flusso di liquido;
C. Spegnere la pompa;
D. Invertire due fasi e quindi riavviare la pompa;
E. Confrontare il flusso di liquido;
F. Spegnere la pompa.
Il collegamento che garantisce il corretto senso di rotazione è quello che permette il flusso maggiore.

7. UTILIZZO E MESSA IN FUNZIONE
7.1 Messa in funzione
A. Prima di tutto assicurarsi nuovamente che i contatti elettrici siano ben chiusi e sigillati, che il cavo di alimentazione non abbia subito danni durante l'installazione, e poi chiudere la saracinesca in mandata;
B. Inserire la spina nella presa di corrente o azionare l'interruttore di alimentazione. Prima di effettuare questa operazione, fare attenzione a quanto descritto al cap.3 par. 3.1;
C. L'elettropompa comincerà quindi a lavorare.
7.2 Avvertenze importanti
A. Evitare di far lavorare l'elettropompa a secco (senza acqua all'interno del corpo pompa) (fig. 6);
B. In caso di mancanza di corrente elettrica in rete, è consigliabile staccare la spina dalla presa o disinserire l'interruttore.
7.3 Arresto
A. L'elettropompa fornita di galleggiante si ferma automaticamente quando il livello dell'acqua raggiunge il minimo previsto;
B. Se l'elettropompa sarà fermata per un periodo più o meno lungo, si consiglia di scaricare l'elettropompa dall'acqua presente nel corpo pompa, e se possibile sciacquarla con acqua pulita.
⚠ ATTENZIONE: lo svuotamento dell'elettropompa è obbligatorio se sussistono pericoli di gelo dovuto a temperatura ambientale sottozero (fig. 8).

8. MONTAGGIO E SMONTAGGIO
L'elettropompa in vostro possesso non ha parti accessorie staccate, pertanto non necessita di alcun montaggio. L'eventuale smontaggio dell'elettropompa, l'installazione o sostituzione del cavo di alimentazione, deve essere eseguito solo ed esclusivamente presso centri di assistenza o da tecnici qualificati.

9. MANUTENZIONE E RIPARAZIONE
9.1 Manutenzione
Da ricordare: qualsiasi operazione di manutenzione deve essere eseguita solo dopo aver disinserito la spina elettrica. L'elettropompa non necessita di particolari manutenzioni all'interno, pertanto asenersi dallo smontaggio della stessa. È comunque molto importante che la parte aspirante e di mandata sia sempre mantenuta perfettamente pulita e libera da eventuali corpi ostruenti.
9.2 Ricerca guasti

INCIDENTI	CAUSE	RIMEDI
La pompa non gira	1) Mancanza di alimentazione elettrica 2) Girante bloccato. 3) Il galleggiante non funziona (solo versioni automatiche).	1) Controllare se c'è tensione nella presa e se la spina è ben inserita 2) Verificare che non ci siano eventuali corpi solidi che blocchino la girante. 3) Controllare manualmente sollevando il galleggiante
La pompa gira ma non eroga acqua	1)Livello acqua sotto il minimo di aspirazione. 2) Bolla d'aria nella pompa creatasi nell'immersione, la bolla d'aria si può creare quando il galleggiante, se mal regolato, non arresta la pompa al minimo livello e questa aspira aria. 3) Bocca di aspirazione intasata. 4) Tubo di mandata intasato.	1) Fermare la pompa. 2) Far uscire l'aria riemergendo la pompa inclinata e scuotendola. 3) Pulire la parte idraulica. 4) Togliere il tubo e stasarlo.
Il motoprotettore termico ferma l'elettropompa per surriscaldamento	1) Alimentazione non conforme ai dati di targa del motore. 2) Un corpo solido ha bloccato la girante. 3) La pompa ha funzionato a secco o con un rubinetto di mandata chiuso per più di 15 min.	1) Controllare la tensione in rete. 2) Rimuovere il corpo solido. 3) Far raffreddare l'elettropmpa e quindi farla ripartire.
La pompa in versione automatica non si arresta.	Il galleggiante non interviene.	Verificare che il galleggiante abbia sufficiente spazio a disposizione

10. RISCHI MECCANICI
10.1 Parti meccaniche soggette ad usura
a) La tenuta meccanica (dis. 17): Tale parte dovrà essere sostituita anche nel caso sia semplicemente smontata per un'ispezione qualsiasi;
b) Cuscinetti (dis. 8);
c) Girante (dis. 16).
⚠ ATTENZIONE: Le parti sopramenzionate dovranno essere sostituite solo da tecnici qualificati o presso i centri d'assistenza, e solo con ricambi originali.

11. INFORMAZIONI SUL RUMORE AEREO
L'elettropompa in funzione con liquido all'interno del corpo pompa non supera il valore di 70 dB (A) di livello di emissione di pressione sonora ponderato A.

12. SMALTIMENTO
Questo prodotto è soggetto alla direttiva 2012/19/EU del Parlamento europeo e del Consiglio dell'Unione europea sui rifiuti di apparecchiature elettriche ed elettroniche (RAEE). Nelle giurisdizioni che adottano tale Direttiva, il prodotto è stato immesso sul mercato in data successiva al 14 agosto 2018 e non deve essere smaltito come rifiuto domestico.
Utilizzare le apposite strutture di raccolta locali RAEE per lo smaltimento di questo prodotto e attenersi alle disposizioni vigenti.

13. DICHIARAZIONE CE DI CONFORMITÀ
Noi, SEA-LAND S.R.L., dichiariamo sotto la nostra sola responsabilità che i nostri prodotti qui inclusi, sono in conformità alle direttive 2006/42/CE, 2014/30/UE, 2014/35/UE, 2011/65/UE, 2000/14/CE, 2005/32/CE, 2009/125/CE.
Torreglia, 01/03/2020 President: Enrico Romanato

- D -

ALLGEMEINES
Vor Gebrauch des Produkts sind die Hinweise und die Anweisungen sorgfältig durchzulesen, welche in diesem Handbuch geschrieben sind. Das vorliegende Handbuch ist zum künftigen Nachschlagen aufzubewahren. Dieses Handbuch wurde original auf Italienisch erfasst. Bei Abweichungen zwischen Original und Übersetzung ist das Original auf Italienisch ausschlaggebend. Das Handbuch ist Bestandteil des Gerätes, garantiert dessen Sicherheit und ist bis zur endgültigen Entsorgung des Produkts aufzubewahren.
Installation, Elektroanschluss und Inbetriebsetzung müssen durch Fachpersonal gemäß den allgemeinen und örtlichen Sicherheitsvorschriften des jeweiligen Anwenderlands erfolgen. Die Nichteinhaltung dieser Vorschriften stellt nicht nur eine Gefahr für Personen dar und kann Sachschäden verursachen, sondern lässt außerdem auch jeden Garantieanspruch verfallen.

1. BESCHREIBUNG DER MACHINE
1.1 Allgemeine Beschreibung
Die Elektropumpen sind sich hinsichtlich Funktion und Konstruktionsart alle ähnlich. Die Unterschiede sind die folgenden:
Versorgungsspannung =V... (Abb.1), Leistung = HP of KW…(Abb. 2), Aufnahmeleistung= W...(Abb. 4), Be-triebskondensator = µF...(Abb. 3), Stromaufnahme= A...(Abb. 1), Fördermenge = l/1'…(Abb. 5), Max. Förderhöhe = H m. …(Abb. 5), Gewicht und Abmessungen= Kg & DNA-DNM...(Abb. 7), Isolationsklasse = …(Abb. 8), Schutzart = IP…(Abb. 9), Für die Daten der Pumpe, siehe Typenschild an der Elektropumpe & Anlage (A) und die bezügliche Nummer.
1.2 Technisch-Konstruktive Merkmale
Geschlossener selbstgeläftet Motor. Einphasige Ausführung mit eingebauten thermischen Motorvollschutz und einem Kondensator ständig eingeschaltet (einphasige Ausführung 110/220 V, 60 Hz und dreiphasige Ausführung haben keinen eingebauten Motorvollschutz und ist deswegen nach Benutzerson-ge).
Dauerbetrieb. Max. 20 Einschaltungen pro Stunde.

⚠ 2. ALLGEMEINE SICHERHEITSHINWEISE
Die Nichteinhaltung dieser hinweise und/oder Fremdeingriffe an der Elektropumpe entheben den Hersteller von jeder Haftung für eventuelle Personen, Tiere oder Sachschäden und/oder Beschädigungen der Elekt-ropumpe und läßt außerdem die Garantie verfallen.
2.1 Vorsichtsmaßnahmen
Der Anwender muss die in den jeweiligen Ländern geltenden Unfallverhütungsvorschriften sorgfältig befol-gen, sowie die Angaben der folgenden Kapitel beachten:
A. Während Reparaturen oder Wartungsarbeiten an der Elektropumpe stets den Stecker aus der Steckdose nehmen, um die Stromversorgung der Pumpe abzustellen (Abb. 7);
B. Während des Betriebs soll die Elektropumpe nicht bewegt oder verstellt werden;
C. Vor jedem Einsatz der Elektropumpe sicherstellen, dass das Kabel und die elektrischen Vorrichtungen unbeschädigt sind;
D. Die Elektropumpe auf keinen Fall barfuss, oder schlimmer noch, mit nassen Füssen oder Händen ein-schalten;
E. Alle beweglichen Teile der Elektropumpen sind durch Gehäuse geschützt. Wenn die Elektropumpe in Betrieb ist, diese Teile nicht berühren oder entfernen;
F. Die Steckdose der mit der Elektropumpe verbunden ist, darf nicht mit einem direkten Wasserstrahl Re-gen oder anderen Witterungseinflüsse in Berührung kommen.
G. Im Falle einer Beschädigung des Versorgungskabels muss dieses von Fachpersonal repariert werden, Die Reparatur oder das Auswechseln darf nur ausschließlich durch spezialisiertes Personal durchgeführt werden, um jede Gefahr zu vermeiden;
H. Es ist unbedingt notwendig einen Schutzschalter (min. 30mA nach Din-Normen) an der elektrische Anlage anzubringen;
I. Eine Temperatur nahe oder unter 0°C kann zum Frieren der Flüssigkeit im Pumpengehäuse führen; das kann schwere Beschädigungen an der Pumpe veranlassen;
J. Eine Temperatur über 40°C kann für den Motor gefährlich sein.

⚠ Das Gerät ist nicht für die Benutzung von Personen (Kinder inbegriffen) mit körperlichen, sensorischen und kognitiven Behinderungen, oder ohne Erfahrung bzw. Kenntnis geeignet, es sei denn, sie haben durch Vermittlung einer für ihre Sicherheit verantwortlichen Person die Möglichkeit erhalten, sich einer Überwachung oder einer Anleitung zur Verwendung des Gerätes zu unterziehen. Kinder müssen beaufsichtigt werden, um sicherzustellen, dass sie nicht mit dem Gerät spielen.

3. INSTALLATION
⚠ Auf keinen Fall die Elektropumpe am Stromkabel hängend ziehen oder tragen, ein Seil oder eine Kette verwenden.
3.1 Stellung
A. Bei der Elektropumpen mit Außenschwimmer, muss diese so geregelt sein, dass sofortige Eingriff möglich ist (Abb. 3). Die Venezia hat einen eingebauten schon abgestellten automatischen Schwimmer; den dazu bestimmten Schalter benutzen um diese Vorrichtung auszuschalten (Abb. 2);
B. darauf zu achten, dass bei der Positionierung der Pumpe das Stromkabel nicht beschädigt wird. Es ist ratsam dieser mit dazu bestimmter Schlauchklemmen am Auslassrohr zu befestigen;
C. Rohrleitungen aus Material mit hohen Widerstand verwenden;
D. Falls Anwendung biegsame Schläuche, dürfen diese nicht geknickt werden, damit sie nicht einschnüren;
E. Die Rohrleitungen müssen den gleichen oder einen größeren Durchmesser als die Öffnungen der Pumpe haben;
F. Die Leitungen derartig befestigen, dass die Elektropumpe keinen Vibrationen und Gewicht ausgesetzt ist.
3.2 Installation
A. Die Elektropumpe muss auf einer glatten und festen Untergrund aufgestellt werden;
B. Bei der Installation kontrollieren, dass die Ansaugöffnung nicht komplett oder teils verstopft ist von Schmutzigkeit, Schlamm, Niederschlag oder dergleichen;
C. Bei der Positionierung ist darauf zu achten, dass die Mindestabstände zu Wände und Mauer eingehalten werden (Abb. 4).

4. VORGESEHENER EINSATZ UND UNVORGE-SEHENER EINSATZ
4.1 Vorgesehene Einsatzbedingungen
Vorgesehener Einsatz der Pumpen Wapy
Die Elektropumpen eignen sich für die Förderung von sauberem Flüssigkeiten oder leicht schmutzig, chemisch vereinbar mit Baumaterial der Pumpe.
Vorgesehener Einsatz der Pumpen UP, DC, DCX, VJ, VX, VS
Die Elektropumpen eignen sich für die Förderung von schmutzigen Flüssigkeiten, chemisch vereinbar mit Baumaterial der Pumpe, mit aufschwimmenden Festkörpern bis zu einem max. Ø von 4 mm (Pumpe DCX),
Ø von 40 mm (Pumpe VJ), max. Ø von 50 mm (Pumpe VX), max. Ø von 62 mm (Pumpe VS 65) und bis zu einem max. Ø von 67 mm (Pumpe VS 80).

⚠ ACHTUNG: die folgende Anweisungen müssen beachtet werden bei der Benutzung der Elektropum-pe:
A. Max. Temperatur der Flüssigkeit: 0°+35°C;
B. Max. Umgebungstemperatur: 40 °C;
C. Max. Betriebsdruck: (Abb. 6);
D. Max. erlaubte Spannungsvariation: ungefähr 5%; *
E. Max. Tauchtiefe: (Abb. ▽.).
*Siehe Typenschild an der Elektropumpe & Anlage (A)
4.2 Unvorhergesehene Einsatzbedingungen
Alle Benutzungen die in Kap. 4.1 nicht verzeichnet sind, sind verboten, es wird geraten, die Elektropumpe für die folgende Tätigkeiten nicht zu benutzen:
A. Für die Förderung von Meerwasser, Schmutzwasser, säuerhaltigem oder allgemein korrosivem Wasser;
B. Für die Förderung von Wasser und Flüssigkeiten mit einer höheren Temperatur als die vorgesehene;
C. Für die Förderung von brennbaren, explosiven, oder allgemein gefährlichen Flüssigkeiten.

5. BEFÖRDERUNG UND TRANSPORT
5.2 Lagerung
Alle Elektropumpen müssen in geschlossenen, vibrations- und staubfreien, trockenen Räumen mit möglichst konstanter Luftfeuchtigkeit aufbewahrt werden.
Sie werden in ihrer Originalverpackung geliefert, in der sie bis zur effektiven Installation aufbewahrt werden müssen. Ist das nicht möglich, müssen Saug- und Druckstutzen sorgfältig verschlossen werden.
5.3 Auspacken
Die Verpackung auf auffällige Beschädigungen untersuchen und diese umgehend dem Zusteller melden. Die Elektropumpe aus der Verpackung nehmen und auf Transportschäden untersuchen; falls solche fest-gestellt werden, müssen diese innerhalb 8 Tagen ab der Lieferung dem Händler gemeldet werden.
⚠ ACHTUNG: Bevor Sie die Elektropumpe installieren, bitte kontrollieren, ob die Daten des Typen-schilds an der Elektropumpe den von Ihnen angegebenen Werten entsprechen.
5.4 Abhängen und Beförderung
A. Bevor die Beförderung der Elektropumpe immer den Stecker aus der Steckdose nehmen und/ oder den eventuellen Schalter ausschalten, um die Strom-Versorgung der Pumpe abzuhängen;
B. Die Rohrleitung abschrauben und abhängen;
C. Die Pumpe von eventuellen Befestigungen lösen;
D. Das Kabel aufwickeln und festhalten;
E. Auf keinen Fall die Elektropumpe am Stromkabel hängend ziehen oder tragen, ein Seil oder eine Kette verwenden.

⚠ 6. VORBEREITUNG FÜR DEN EINSATZ
6.1 Schema für den Elektroanschluss
Die Elektropumpe wird geliefert komplett mit einem an die Maschinenleistung geeichten Stromkabel.
6.2 Elektroanschluss an das Stromnetz
Bevor die Elektropumpe mit dem Stromnetz verbunden wird, kontrollieren, ob die elektrische Anlage für den Stromverbrauch des Motors ausreichend ist, siehe Typenschild an der Elektropumpe und Anlage A (Abb. 3). Die einphasige Elektropumpen schon mit Kabel und Stecker, müssen an einer Steckdose angeschlossen werden, die geeignet ist für Stecker nach COE-Normen und mit Erdung. Falls einen Serienstecker geliefert ist, dies auf keinen Fall zerschneiden oder auswechseln, bei Strafe vom Verfall der Garantie. Man kann eine Anpassung kaufen im Handel erhältlich. Die dreiphasige Ausführung ist mit einem Stromkabel mit gelb/grünen Draht für die Erdung ausgestattet (verpflichtet). Für völlige Garantiegültigkeit empfehlt es sich die von den Hersteller vorgesehenen elektrischen Schalttafeln zu verwenden.
6.3 Arbeitsprüfung
Bevor die Elektropumpe angeschlossen wird, muss diese leer geprüft werden, dann kontrollieren, dass die elektrische Kontakte fest abschließen. Bei den dreiphasigen Motoren die Drehrichtung wie folgt kontrollieren:
A. Die Elektropumpe auf einem geraden Untergrund aufstellen;
B. Die Elektropumpe für einige Sekunden betätigen;
C. Die Pumpe von oben nach unten betrachten um den Rückschlag beim Anlaufen zu beobachten. Bei korrekter Drehung lauft die Pumpe im Gegenuhrzeigersinn (Abb. 1). Um diese Prüfung nach Installation der Pumpe auszuführen, wie folgt vorgehen:
D. Die Pumpe anschalten und betätigen;
E. Die Durchflussmenge kontrollieren;
F. Die Pumpe ausschalten;
G. Die zwei Phasen umkehren und die Pumpe wieder anschalten;
H. Die Durchflussmenge vergleichen;
I. Die Pumpe ausschalten.
Der Anschluß welche die korrekte Drehrichtung garantiert, erlaubt die größte Durchfluss.

7. INBETRIEBNAHME UND GEBRAUCH
7.1 Inbetriebnahme
A. Kontrollieren, dass die elektrischen Kontakte fest und versiegelt sind, dass das Stromkabel während der Installation nicht beschädigt geworden ist und den Schieber am Auslassrohr zumachen;
B. Die Elektropump durch das Anfüllungsloch füllen (den Stopfen herausziehen, Abb. 4). Wenn das Pum-pengehäuse und der Ansaugschlauch gefüllt sind, muss das Anfüllungsloch geschlossen werden (Abb. 4);
C. Den Stecker in die Steckdose stecken oder den Schalter einschalten, siehe Kap. 3, Par. 3.1;
D. Wenn die Elektropumpe zu arbeiten beginnt, stufenweise das Rückschlagventil auf dem Auslassrohr öffnen.
7.2 Wichtige Anweisungen
A. a) Trockenlauf absolut vermeiden (Betrieb der Pumpe ohne Wasser im Pumpgehäuse) (Abb.6);
B. b) Bei Stromausfall empfiehlt es sich den Schalter auszuschalten oder den Stecker aus der Steckdose zu ziehen.
7.3 Ausschalten der Pumpe
A. Die Elektropumpe mit Schwimmer schalt sich automatisch ab, sobald der Wasserstand das vorgesehenes Minimum erreicht;
B. Wenn die Elektropumpe längere Zeit nicht eingesetzt wird, sollte sie vollständig entleert werden von der Flüssigkeit im Pumpengehäuse, und möglicherweise gründlich mit sauberem Wasser gespült werden.
⚠ ACHTUNG: Bei Frostgefahr (wenn die Temperatur auf dem Nullpunkt angelangt ist) ist Entleerung der Elektropumpe unerlässlich.

8. DEMONTAGE UND INSTALLATION
Die Elektropumpen haben keine losen Zubehörteile, es ist daher keine Montage erforderlich. Eventuelle Demontage, Installation oder Ersatz des elektrischen Kabels darf nur durch autorisierte Reparaturwerkstätten oder qualifizierte Techniker erfolgen.

9. WARTUNG UND REPARATUR
9.1 Wartung
Wartungseingriffe dürfen nur nach Unterbrechung der Elektrizitätszufuhr, durch Ausschalten oder ziehen des Steckers, durchgeführt werden. Die Elektropumpe braucht keine besondere Wartung in der Innerseite, so nicht das Pumpengehäuse demontieren. Es ist sehr wichtig, dass das Ansaugrohr und das Auslassrohr immer sauber und ohne verstopfende Festkörper sind.
9.2 Störungssuche

STÖRUNGEN	URSACHEN	ABHILFE
Pumpe läuft nicht.	1) Strommangel 2) Pumpenlaufrad blockiert. 3) Schwimmer funktioniert nicht (nur automatische Ausführung).	1)Überprüfen ob Netzstrom anliegt, ob Stecker korrekt in Steckdose. 2)Prüfen ob Fremdkörper das Laufrad blockieren. 3)Kontrollieren mit der Hand durch den Schwimmer zu heben
Pumpe läuft, aber fördert kein Wasser.	1) Stand unter Mindestansaughöhe. 2) Luftblase in der Pumpe, gebildet während der Tauchung. Diese Blase kann entstehen wenn der Schwimmer schlecht eingestellt ist und deswegen die Pumpe bei dem Mindeststand nicht anhält sondern Luft ansaugt. 3) Ansaugöffnung verstopft. 4) Auslassrohr verstopft.	1) Pumpe ausschalten. 2) Luft herausfördern durch die Pumpe in schief stehenden Stand wieder unter Wasser zu tauchen und zu schütteln. 3) hydraulischen Teil reinigen; 4) Schlauch abnehmen und reinigen.
Überlastschutz der Motorwicklung schaltet überhitzten Pumpe ab.	1) Stromzufuhr entspricht nicht den am Typenschild angegebenen. 2) Festkörper hat Laufrad blockiert. 3) Trockenlauf oder Lauf gegen geschlossenen Wasserhahn länger als 15 Minuten.	1) Netzspannung kontrollieren. 2) Festkörper entfernen. 3) Pumpe abkühlen lassen und danach wieder in Betrieb nehmen.
Pumpe in der auto-matischen Ausführung schaltet nicht ab	Schwimmer grifft nicht ein.	Prüfen ob Schwimmer genug Raum hat

10. MECHANISCHENRISIKEN
10.1 Mechanischenteile abnutzungsanfällig
a) Die Gleitringdichtung (Abb. 17): diese Komponenten müssen auch im Falle einer normalen Inspektion ausgetauscht werden;
b) Kugellager (Abb. 8);
c) Laufrad (Abb. 16).
⚠ ACHTUNG: diese Teile dürfen nur von qualifizierten Technikern oder autorisierten Reparaturwerkstätten mit Ersatzteilen ausgewechselt werden.

11. INFORMATION ZUR GERÄUSCHBELASTUNG
Das Betriebsgeräusch der Elektropumpe mit Flüssigkeit im Pumpengehäuse liegt unter 70 dB (A) des er-messen Schallpegels.

12. ENTSORGUNG
Das von Ihnen gekaufte Produkt von unterliegt der Richtlinie 2012/19/EU über Elektro- und Elektronik- Altgeräte (WEEE) des Europäischen Parlaments bzw. des EU-Ministerrats. Dieses Gerät ist in Ländern, die diese Richtlinie bereits als Gesetz verabschiedet haben, nicht vor dem 14. August 2018 im Handel erhältlich und sollte nicht im Rahmen des Hausmülls entsorgt werden.
Nutzen Sie bitte zur Entsorgung dieses Geräts die entsprechenden Rücknahmesysteme in Ihrer Gemeinde und beachten Sie auch alle weiteren Vorschriften in diesem Kontext.

13. CE KONFORMITÄTSERKLÄRUNG
Die Firma SEA-LAND S. R. L., erklärt unter ihrer vollen Verantwortlichkeit, dass ihren Produkten den Ver-ordnungen 2006/42/CE, 2014/30/UE, 2014/35/UE, 2011/65/UE, 2000/14/CE, 2005/32/CE, 2009/125/CE.
Torreglia, 17/02/2020 President: Enrico Romanato

- E -

GENERALIDADES
Antes de utilizar el producto lea con atención las advertencias y las instrucciones de este manual, que deberá conservarse para futuras referencias. El idioma original es el italiano que hará fe en caso de discrepancias en las traducciones. El manual es parte integrante del dispositivo como residuo esencial de seguridad y debe conservarse hasta la eliminación final del producto.
Tanto la instalación como la conexión eléctrica y la puesta en ejercicio serán realizadas por personal especializado, en observancia de las normas de seguridad generales y locales vigentes en el país de montaje del producto. El incumplimiento de estas instrucciones, además de ocasionar peligro a la incolumidad de las personas y daños a los aparatos, invalidará cualquier derecho de intervención de la garantía..

1. DESCRIPCIÓN DE LA MÁQUINA
1.1 Descripción general
Las electrobombas se diferencian entre sí, desde el punto de vista funcional y de fabricación, por:
Voltaje = V...(ref.1), Potencia = KW o HP...(ref.2), Potencia absorbida = W...(ref. 4), Condensador de arranque = µF...(ref. 3), Corriente absorbida = A...(ref.1), Caudal = l/1'…(ref. 5), Altura de impulsión = H m...(ref. 5), Peso y tamaño = kg & DNA-DNM...(ref. 7), Clase de aislamiento =...(ref. 8), Nivel de protección = IP...(ref. 9).
Para los datos correspondientes a su electrobomba consulte la placa de datos de la electrobomba y del anexo (A), siguiendo el número indicado en la referencia.
1.2 Características de fabricación del motor
Motor eléctrico cerrado autoventilado, modelo monofásico con motoprotector térmico incorporado y condensador activo perennemente (modelo monofásico 115/220 V, 60 Hz, no está dotado de motoprotector, por lo tanto la protección térmica corre a cargo del usuario). Modelo trifásico, con protección térmica a cargo del usuario. Servicio continuo con un máximo de 20 arranques por hora.

⚠ 2. ADVERTENCIAS GENERALES DE SEGURIDAD
La inobservancia de las advertencias y/o la adulteración de la electrobomba, exime al fabricante de cualquier responsabilidad en caso de accidentes causados a personas y animales y ante los daños causados a cosas y/o a la electrobomba en sí y determina además la pérdida total de la garantía del producto.

2.1 Medidas de prevención
El usuario tiene que cumplir en cualquier caso las normas contra accidentes en vigor, además tiene que seguir las indicaciones de los capítulos siguientes.
A. Recuerde siempre cortar la alimentación eléctrica desconectando el enchufe antes de realizar cualquier operación en la electrobomba (fig.7);
B. Cuando está en marcha no mueva por ningún motivo la electrobomba;
C. Antes de utilizar la electrobomba controle siempre que el cable de alimentación

info@sixteam.com
www.sixteam.com
- MADE IN ITALY -

SEA-LAND S.R.L.
Via E. Mattei 25, Torreglia (PD) - 35038 - ITALY
Tel. +39 0495212944

1.2 Caractéristiques constructives du moteur
Moteur électrique fermé, auto-ventilé. Version monophasée avec moto-protecteur thermique incorporé et condensateur inséré en permanence (version monophasée 115/220 V), 60 HZ n'est pas doté de moto-protecteur, donc la protection thermique est à la charge de l'utilisateur. Même chose pour version triphasée, la protection thermique est à la charge de l'utilisateur. Fonctionnement continu avec un maximum de 20 démarrages horaires.

2. CONSIGNES GÉNÉRALES DE SÉCURITÉ
Le non-respect des consignes et/ou l'éventuel endommagement de l'électropompe dégageront SEA- LAND S.R.L. de toute responsabilité en cas de lésions aux personnes ou aux animaux ou de dégâts aux choses et/ou à l'électropompe, et entraînera par ailleurs la perte de la garantie sur le produit.

2.1 Mesures de prévention
L'utilisateur devra absolument respecter les normes en vigueur pour la prévention des accidents, ainsi que toutes les indications fournies de suite:
A. Il faut toujours couper l'alimentation électrique en débranchant la fiche avant d'effectuer n'importe quelle intervention sur l'électropompe (fig.7);
B. Pendant le fonctionnement, éviter de bouger ou de déplacer l'électropompe ;
C. Contrôler à chaque fois, avant d'utiliser l'électropompe, que le câble d'alimentation électrique et tout autre dispositif sont en parfait état de fonctionnement;
D. Avant de mettre en marche l'électropompe, éviter d'être à pieds nus, d'avoir les mains mouillées, ou encore pire d'être plongé, même partiellement, dans l'eau;
E. Les électropompes produites par SEA LAND S.R.L. ont les parties en mouvement protégées par des caches. Quand l'électropompe est en marche, il ne faut jamais enlever ces parties;
F. Il est très important que la prise électrique à laquelle l'électropompe est branchée ne soit pas à portée de jets d'eau, d'autres liquides ou d'agents atmosphériques en général.
G. En cas d'endommagement du câble d'alimentation de cet appareil, la réparation ou le remplacement doit être effectué par du personnel spécialisé pour éviter tout risque.
H. Il est en outre indispensable que l'installation électrique soit équipée d'une protection (disjoncteur) de 30 mA à norme DIN.
I. Il faut se rappeler qu'une température trop basse (au-dessous de 0 °C) peut faire geler le liquide à l'intérieur de l'électropompe. Cela constitue un danger pour toutes les parties de l'électropompe et peut même l'endommager;
J. Une température supérieure à 40 °C peut être dangereuse pour le moteur, si celui-ci est placé et non protégé du soleil et s'il n'est pas placé dans un lieu aéré. Dans ces cas, il faut contrôler qu'il n'y a pas de dilatations des parties qui couvrent le moteur (couvercle boite à bornes et couvercle du ventilateur).

L'appareil n'est pas destiné à être utilisé par des personnes (y compris des enfants) dont les capacités physiques, sensorielles et mentales sont réduites ou par manque d'expérience ou de connaissances, à moins qu'ils n'aient pu, par l'intermédiation d'une personne responsable de leur sécurité, bénéficier d'une surveillance ou d'instructions concernant l'utilisation de l'appareil. Les enfants doivent être surveillés pour s'assurer qu'ils ne jouent pas avec l'appareil.

3. INSTALLATION
Eviter de transporter ou de traîner l'électro-pompe en la tenant par câble, utiliser une corde ou chaîne.

3.1 Positionnement fixe
A. Pour les pompe dotées de flotteur extérieur est nécessaire qu'il soit réglé de façon qu'il soit possible l'intervention immédiate (fig .3). La Venezia est dotée de flotteur intérieur à réglage fixe; pour débrancher tel dispositif agir sur l'interrupteur approprié (fig.2);
B. Faire très attention, en positionnant la pompe, a ne pas endommager le câble d'alimentation électrique. Il est conseillé de le lier au tuyau de refoulement avec de bandes appropriées;
C. Utiliser des tuyaux en matière avec un degré de résistance adéquat;
D. en cas d'utilisation de tuyaux flexibles, éviter de les plier pour ne pas créer des étranglements;
E. Les tuyauteries ne doivent pas avoir un diamètre inférieur à celui des bouches de l'électro-pompe;
F. Fixer les tuyaux d'aspiration de façon qu'ils ne soient pas supportés par l'électro-pompe.

3.2 Installation
A. Le positionnement doit être effectué sur une surface plaine et solide;
B. Le positionnement doit être effectué de façon que telle aspiration ne soit totalement ou partiellement obstrué par saleté, boue, sédiments ou similaires;
C. En positionnant l'électro-pompe, il faut maintenir les distances minimum requises par rapport aux murs (fig.4).

4. EMPLOI PREVU ET NON PREVU
4.1 Emploi prévu
Emploi prévu pour les pompes WAPY
Les électro-pompes ont été conçues pour le pompage des liquides propres ou chargés sans corps solides en suspension, sans particules abrasives ou de substances corrosives pour les matériaux de la pompe.
Emploi prévu pour les pompes UP, DC, DCX, VJ, VX, VS
Les électro-pompes ont été conçues pour le pompage des liquides chargés chimiquement compatible avec les matériaux de la pompe avec corps solides en suspension jusqu'à 4 mm (DCX), jusqu'à 40 mm de diamètre (pompe VJ), jusqu'à 50 mm de diamètre (pompe VX), jusqu'à 62 mm de diamètre (pompe VS 65) et jusqu'à 67 mm de diamètre (pompe VS 80).

Il est important de suivre les indications suivantes quand on utilise la pompe:
A. Température maxi. de l'eau: : 0°+35 °C;
B. Température maxi. de l'ambiant: 40 °C;
C. Pression maximum. d'exercice: (réf 6);
D. Maxi variation du voltage permise: plus au moins 5%;
E. Maxi. profondeur d'immersion: (réf. ▽)
Voir plaque donnée électropompe sur la pièce jointe (A), en suivant le numéro indiqué comme référence.

4.2 Emploi non prévu
Il est généralement défendu d'utiliser la pompe pour toute utilisation autre que celles indiquées dans le paragraphe 4.1 Il est, en outre, recommandé de ne pas utiliser l'électropompe pour les usages suivants:
A. Pompage d'eau de mer, d'eau sale, d'eau avec des corps solides en suspension, de sable, de particules abrasives ou de substances corrosives en général;
B. Pompage d'eau ou d'autres liquides ayant des températures plus hautes que celles prévues;
C. Pompage de liquides explosifs, inflammables ou dangereux

5. MANIEMENT ET TRANSPORT
5.1 Transport
Le produit est emballé pour en préserver le contenu. Pendant le transport, éviter d'y superposer des poids excessifs.
Assurez-vous que l'emballage n'est pas libre de se déplacer pendant le transport. Évitez de soumettre les produits à des impacts ou des collisions.
Les moyens pour transporter l'appareil emballé doivent être adéquats aux dimensions et aux poids du produit choisi.
5.2 Stockage
Toutes les électropompes doivent être stockées dans un endroit couvert, sec et avec une humidité de l'air constante si possible, sans vibrations et non poussiéreux.
Elles sont fournies dans leur emballage d'origine dans lequel elles doivent rester jusqu'au moment de l'installation. Si ce n'est pas le cas, veiller à boucher soigneusement l'orifice d'aspiration et de refoulement.
5.3 Déballage
Si l'emballage n'aie pas en bon état, après avoir déballé l'électropompe, vérifier qu'elle n'ait pas été endommagée pendant le transport ou le déplacement. En présence de dommages, informer le revendeur entre un délai de 8 jours à partir de la date de livraison.
ATTENTION: Avant d'installer et d'utiliser l'électropompe, contrôler sur la plaque que les caractéristiques du modèle correspondent à celles que vous avez demandées.
5.4 Maniement et transport
A. Il ne faut jamais bouger l'électro-pompe , pour aucun motif, sans avoir débrancher la fiche de la prise d'alimentation ou d'avoir interrompu l'alimentation électrique;
B. Dévisser et donc enlever le tuyau;
C. Libérer la pompe d'un éventuel ancrage;
D. Enrouler et tenir en main le câble d'alimentation électrique;
E. Il ne faut jamais transporter ou traîner, pour aucun motif, l'électro-pompe en la tenant par câble; utiliser une corde ou une chaîne.

6. PRÉPARATION POUR L'USAGE
6.1 Le schéma pour le branchement électrique
L'électro-pompe est fournie de câble électrique adéquat à la puissance de la machine.
6.2 Branchement électrique au réseau.
Avant de brancher l'électropompe au réseau, vérifier que l'installation électrique soit en mesure de supporter les consommations exigées par le moteur (voir les indications sur la plaque et sur la pièce jointe A (réf.3)) . Les électro-pompes déjà dotées de câble et fiche doivent être branchées à une prise électrique adéquate pour une fiche à norme CEE, avec contact de terre. Il ne faut pas remplacer ou couper la fiche fournie de série, peine la déchéance de la garantie. Eventuellement se fournir d'un adaptateur disponible en commerce pour ce genre de fiches. L'électro-pompe en version triphasée sont pourvues de câble électrique avec file jaune/vert pour la mise à terre (obligatoire). Pour donner pleine validité à la garantie il est conseillé d'utiliser les coffrets électriques de protection prévus par le constructeur adéquat à la puissance de la machine.
6.3 Vérification de fonctionnement
Avant d'installer l'électro-pompe il est conseillé d'effectuer un essai du moteur à vide. Après, en faisant très attention que tous les branchements électriques soient bien scellés.
Pour les moteurs triphasés vérifier que le sens de rotation est correcte, la vérification s'effectue comme suivant:
A. Positionner la pompe sur une superficie plaine;
B. Faire démarrer la pompe pour un moment bref;
C. Observer le contrecoup du démarrage attentivement en regardant la pompe du haut vers le bas. Si ont voit bouger la pompe en sens anti-horaire signifie que le sens de rotation est correct (fig.1).
Pour faire telle vérification avec la pompe installée est nécessaire d'observer la séquence suivante:
A. Brancher la pompe et donc la mettre en marche;
B. Contrôler le flux du liquide;
C. Eteindre la pompe;
D. Invertire deux phases et donc remettre en marche la pompe;
E. Confronter le flux du liquide;
F. Eteindre la pompe.
Le branchement qui garantie le correcte sens de rotation c'est celui qui permet le flux majeur.

7. UTILISATION ET MISE EN MARCHE
7.1 Mise en marche
A. Avant tout, s'assurer que le branchement électrique soit bien fermé, que le câble d'alimentation ne soit pas endommagé pendant l'installation, et puis fermer la vanne du tuyau de refoulement;
B. Remplir l'électropompe à travers l'ouverture de remplissage (enlever le bouchons, fig. 4);
C. Quand le corps de pompe et le tuyau d'aspiration sont complètement remplis, fermez l'ouverture ;
D. Insérer la fiche dans la prise ou actionner l'interrupteur d'alimentation. Avant d'effectuer cette opération, faire attention aux indications portées dans le chapitre 3 du paragraphe 3.1;
E. Quand l'électropompe est en marche, il faut ouvrir graduellement le clapet qui se trouve sur le tuyau de refoulement.
7.2 Avertissements
A. Eviter de faire travailler l'électro-pompe à sec (sans eau dans le corps de pompe);
B. En cas de panne de courant, il est préférable de débrancher la fiche de la prise ou de désactiver l'interrupteur.
7.3 Arrêt
A. L'électro-pompe pourvue de flotteur s'arrête automatiquement quand le niveau du liquide atteint le minimum prévu;
B. Quand l'électro-pompe reste inactive pendant une longue période, il est conseillé de la vider complètement et de la rincer soigneusement avec de l'eau propre.
ATTENTION: Il faut toujours effectuer cette opération, quand il y a un risque de gel (du à des températures ambiante au dessous de zéro) pour éviter des ruptures au niveau du corps pompe.

8. MONTAGE ET DEMONTAGE
L'électropompe en votre possession n'a pas de parties accessoires séparées et n'a donc besoin d'aucun montage. En cas de nécessité de procéder au démontage de l'électropompe, l'installation ou la substitution du câble électrique, doit être effectuée seulement et exclusivement auprès les services d'assistance après-vente ou par des techniciens qualifiés.

9. ENTRETTIEN ET RIPARATION
9.1 Entretien
Il faut se rappeler que toutes les interventions pour l'entretien doivent être effectuées avec la fiche débranchée. L'électropompe n'a pas besoin d'entretiens spéciaux à l'intérieur; il faut donc éviter de la démonter. Il est très important que les parties d'aspiration et celles de refoulement soient toujours propres et libres d'éventuels corps gênants.
9.2 Recherche de panne

INCIDENTES	CAUSES	REMÈDES
La pompe ne tourne pas	1) Falta de alimentación eléctrica. 2) Rodete bloqueado. 3) El flotador no funciona (solo versión Aut).	1) Controlar si la tensión es correcta y si está insertada la clavija. 2) Combrobar que no hay cuerpos sólidos que bloquan el rodete. 3) Controlar manualmente levantando el flotador
La pompe tourne mais elle ne débite pas.	1) Nivel de agua debajo del mínimo de aspiración. 2) Burbuja de aire en la bomba creada durante la inmersión, la burbuja se puede crear cuando el flotador es mal reglado y no para la bomba al nivel mínimo y esta aspira el aire. 3) Filtro de aspiración obturado. 4) Tubo de impulsión obturado.	1) Desconectar la bomba. 2) Evacuar el aire sumergiendo de nuevola bomba en posición inclinada y agitar la bomba. 3) Limpiar la parte hidraulica. 4) Quitar el tubo y limpiarlo.
Le relais thermique de protection arrête l'électropompe à cause d'une surchauffe.	1) La alimentación no corresponde al de la placa del motor. 2) Un cuerpo sólido ha bloqueado el rodete. 3) La bomba ha funcionado en seco en un periodo superior de 15 min.	1) Controlar la tensión de la red. 2) Quitar lel cuerpo sólido. 3)Esperar el enfriamento de la bomba y volver a ponerla en marcha.
La bomba en versión Aut. no se para.	El flotador no se acciona.	Comprobar que el espacio dejado a la disposición del flotador sea bastante

10. RISQUES MÉCANIQUES
10.1 Parties mécaniques exposées à l'usure
a) La garniture mécanique (ill. 17): telle partie devra être remplacée même si elle est simplement démontée pour une inspection;
b) Roulements (ill. 8);
c) Turbine (ill.16).
ATTENTION: Toutes les parties mentionnées ci-dessus doivent être remplacées uniquement par des techniciens qualifiés ou chez les services après-vente, et uniquement par des pièces de rechange originales.

11. INFORMATIONS SUR LE NIVEAU SONORE DE FONCTIONNEMENT
L'électropompe en marche avec des liquides à l'intérieur du corps pompe a un niveau d'intensité sonore qui ne dépasse pas la valeur de 70dB (A).

12. DÉMANTÈLEMENT
Le produit que vous avez acheté est soumis à la directive 2012/19/EU du Parlement européen et du Conseil de l'Union européenne relative aux déchets d'équipements électriques et électroniques (DEEE). Par ailleurs, dans les juridictions adoptant cette directive, il est marqué comme mis sur le marché après le 14 août 2018. Il ne doit donc pas être jeté avec vos ordures ménagères courantes (déchets municipaux). Pour vous débarrasser de ce produit, veuillez faire appel à vos services de collecte des DEEE et observer toutes les obligations en vigueur.

13. DECLARATION CE DE CONFORMITE
Nous, SEA-LAND S. R. L., déclarons sous notre responsabilité que nos produits sont conformes aux directives 2006/42/CE, 2014/30/UE, 2014/35/UE, 2011/65/UE, 2000/14/CE, 2005/32/CE, 2009/125/CE.
Torreglia, 01/03/2020 President: Enrico Romanato

- GB -

GENERAL RULES
Before using the product carefully read the information contained in this instruction manual, the manual should be kept for future reference. Italian is the original language of this instruction manual, this language is the reference language in case of discrepancies in the translations. This manual is part of the essential safety requirement and must be retained until the product is finally decommissioned.
Installation, electrical connection and commissioning must be carried out by skilled personnel in compliance with the general and local safety regulations in force in the country of installation of the product. Failure to comply with these instructions not only causes risk to personal safety and damage to the equipment but invalidates every right to assistance under guarantee.

1. 1 DESCRIPTION OF THE MACHINE
1.1 General description
The electric pumps are quite similar to each other as regards function and construction; the differences are:
Voltage = V…(ref. 1), Power = HP or KW…(ref. 2), Input power = [W]…(ref. 4), Capacitor = µF…(ref. 3), Input current = A…(ref. 1), Rate of flow = l/1'…(ref. 5),
Head = H m…(ref. 5), Weight and dimensions = kg & DNA-DNM…(ref.7),
Insulation Class = …(ref. 8), Protected to = IP…(ref. 9)
For your electric pump data, see plate on the pump & enclosure (A), following the refinement number.
1.2 Motor construction features
Closed self-ventilated motor. Single-phase version with incorporated motor protector and perma-neatly connected capacitor (single-phase version 110/220 V, 60 Hz and three-phase version do not incorporate overload protection, therefore the protection must be provided by the user).
Continuous duty. Max start per hour 20 times.

2. GENERAL SAFETY WARNINGS
The manufacturer declines all liability for accidents to persons or animals or damage to property or the electric pump if the warnings do not comply with or if the electric pump is tampered with. The above will also render the guarantee invalid.
2.1 Preventive measures
The user must comply with all accident prevention regulations in force and must scrupulously follow the instructions contained in the following chapters.
A. Always remember to remove the plug from the socket before carrying out any operations on the electric pump (fig. 7);
B. Do not move the electric pump while it is working;
C. Before using the electric pump, always check that the power cable and all the electric devices are in perfect conditions;
D. Never start the electric pump in your bare feet, with wet hands or with your feet in the water;
E. The electric pumps are built so that all moving parts are protected with covers. When the electric pump is working, do not remove these parts;
F. The main switch to which the electric pump is connected must be out of reach of jets of water, rain, other liquids or atmospheric agents in general;
G. If the supply cord is damaged, it must be replaced by the manufacturer, its service agent or similarly qualified persons in order to avoid a hazard;
H. It is also very important for the mains supply to be fitted with a high-sensitivity differential switch (30mA as DIN standards).
I. The liquid inside the electric pump may freeze at low temperatures (below 0 °C). This is very dangerous for all the parts of the electric pump and may cause serious damage to it;
J. A temperature of over 40 °C may be dangerous for the motor if it is not suitably protected from the sun and well ventilated. In these cases, check that the components covering the motor (terminal board cover and fan cover) have not dilated or yielded.

This appliance is not intended for use by persons (including children) with reduced physical, sensory or mental capabilities, or lack of experience and knowledge, unless they have been given supervision or instruction concerning use of the appliance by a person responsible for their safety. Children should be supervised to ensure that they do not play with the appliance.

3. INSTALLATION
Never use the power cord to lift or to lower the electric pump, a rope or a chain must be used.
3.1. Installation
a) On pumps supplied with external float switch must be regulated to permit an immediate intervention (fig. 3). The Venezia pump is provided with an integrated already adjusted automatic float switch; operate on the switch to disconnect it (fig. 2);
b) Pay attention when positioning the pump not to damage the power cord. To tie the cord to the delivery hose with proper clamps is recommended;
c) Use pipes with a high degree of resistance;
d) If flexible pipes are used, avoid twisting them in order not to cause any obstructions;
e) Use pipes with a diameter not smaller than the one of the holes of the electric pump;
f) Fix the pipes so that their weight and vibrations do not affect the electric pump.
3.2. Positioning
a) The electric pumps must be positioned on a perfectly level and stable surface;
b) Before placing the pump in position ensure that the suction is not totally or partially blocked by mud, sediments or similar substances;
c) When choosing the position make sure to observe the minimum required distances from the walls (fig. 4).

4. CORRECT AND INCORRECT USE
4.1 Correct use
Proper use for WAPY pumps
The electric pumps have been designed to pump clean or slightly dirty water, chemically compatible with the pumps' parts materials.
Proper use for UP, DC, DCX, VJ, VX, VS pumps
The pumps may be used to pump dirty liquids, chemically compatible with the pumps' parts materials, containing suspended solids max. Ø4 mm (DCX type), max. Ø 40 mm (VJ type), max. Ø 50 mm (VX type), max. Ø 62 mm (VS 65 type) and max. Ø 67 mm (VS 80 type).

Important: The following conditions must be observed when using the electric pump:
A. Max. water temperature: * (ref.10);
B. Max. ambient temperature: 40 °C;
C. Max. operating pressure: * (ref.6);
D. Voltage variation allowed: more or less 5%.*
E. Max. immersion depth = (ref. ▽).
*See plate on the pump & enclosure (A), following the refinement number.
4.2 Incorrect use
All uses not mentioned in paragraph 4.1 are generally forbidden; the electric pump should especially not be used for the following:
A. Pumping sea-water, dirty water or water holding suspended solid bodies, sand, abrasive or corrosive substances in general;
B. Pumping water or other liquid at temperatures higher than the maximum value;
C. Pumping explosive, inflammable and other dangerous liquids.

5. HANDLING & TRANSPORT
5.1 Transport
The product is packed to maintain the content intact. During transportation avoid to stack excessive weights.
Make sure that the packaging is not free to move during transport. Avoid subjecting the products to impacts or collisions.
The transport vehicles must comply, for the weight and dimensions, with the chosen product.
5.2 Storage
All the pumps must be stored indoors. in a dry. vibration-free and dust-free environment, possibly at constant air humidity.
They are supplied in their original packaging and must be kept there until installation. If this is not the case, accurately close the suction and delivery mouth.
5.3 Unpacking
If the packing is not in good condition, after removing the electric pump make sure it has not been dam-aged during transport or handling. Any breakages or faults should be reported to the dealer within and not after 8 days from delivery.
ATTENTION: before installing and using the electric pump, check the rating plate to make sure the model and its characteristics correspond to your order.
5.4 Handling, uninstalling and transport
A. Never move the electric pump without first removing the plug from the socket or interrupting the mains power;
B. Unscrew and remove the hose;
C. Free the electric pump from its possible fixings;
D. Roll up the electric power cable and hold it in your hand;
E. Do not transport or drag the electric pump with the power cable, a rope or a chain must be used.

6. PREPARATION FOR USE
6.1 Electric wiring diagram
The pump is supplied with an electric power cable suitable for the power of the machine.
6.2 Electrical connections
Before connecting the electric pump to the mains power supply, check if it is suitable to support the required motor consumptions, see plate on the pump and enclosure "A" (ref. 4. The single-phase electric pumps that are already supplied with a cable and plug must be connected to a mains socket suitable for EEC standards plug with earth connection. For no reason the standard supplied plug must be cut and/or replaced, otherwise warranty will be invalid. Adapters for this kind of plugs are easy to find in the shops. The three-phase version has a power cable with a yellow/green earth lead (compulsory). Use the electric panels provided by the manufacturer to keep the guarantee valid.
6.3 Operating checks
Before installing the electric pump perform a no-load test on the motor. Make sure that all the electrical contacts are well sealed. On three-phase motors check the correct direction of rotation of the motor as follow:
A. The pump must be placed on a level surface;
B. Start up the motor for only few seconds;
C. Observe the rebound at the starting, looking downwards at the pump. If the pump turns anti-clockwise it means that the direction of rotation is correct (fig.1).
To perform such check with the pump installed observe the following instructions:
A. Connect and start the pump;
B. Check the flow of the liquid;
C. Switch off the pump;
D. Invert the two phases and restart the pump;
E. Compare the flow of the liquid;
F. Switch off the pump;
The connection that guarantees the correct direction of rotation is the one that gives the highest flow rate.

7. USE AND START UP
7.1 Start up
A. First, make sure that the electric connections are well sealed and that the power cable has not been damaged during installation; then close the delivery gate valve;
B. Fill the pump through the relative filling hole (remove the cap, fig. 4). When the pump body and the suction hose are completely filled, close the filling hole (fig. 4);
C. Insert the plug in the socket or turn on the main switch. Before starting this operation, pay attention to the contents of chapter 3, paragraph 1;
D. When the electric pump starts working, gradually open the ball valve on the delivery hose.
7.2 Important warnings
A. Avoid that the pump runs dry (without water inside the pump body);
B. Remove the plug from the socket or turn off the main switch in case of a power failure.
7.3 Stopping
A. The electric pump with float switch will stop automatically when the water level reached the foreseen minimum;oilly or Export autoclave assembly, it will automatically stop when the valve or the circuit is closed);
B. If the electric pump is due to remain inactive for a long period of time, all the water in the pump body should be emptied and, if possible, rinsed with clean water.
ATTENTION: the pump must be emptied when there is a risk of frost caused by temperatures close to 0 °C (fig. 8).

8. ASSEMBLY AND DISMANTLING
The electric pump has no separate accessories so that no assembly is required. The eventual dismantled, feeding cable installation or substitution must be executed at service centers or by qualified technicians.

9 MAINTENANCE AND REPAIRS
9.1 Maintenance
Before carrying out any maintenance operations, remove the plug. The inner part of the plug does not re-quire special maintenance, so it is not necessary to dismantle it. It is very important, however, that the suction and delivery parts are always kept perfectly clean and free from obstructions.
9.2 Troubleshooting

FAULTS	REASONS	REMEDIES
The pump does not work.	1) No mains voltage. 2) Impeller blocked. 3) The float switch does not work (only automatic versions).	1) Check if the socket is under voltage and if the plug is well inserted. 2) Check that suspended bodies do not block the impeller. 3) Check the float switch lifting it by hand
The pump works but it does not deliver water.	1) Water level under min. suction level. 2) Air bubble in the pump created during immersion. This might happen when the float switch is not well regulated and does not stop the pump at the min. level so that it sucks air. 3) Suction hole blocked. 4) Delivery hose blocked	1)Switch off the pump. 2) Get the air out by plunging again the pump while in a tilted position, then shake the pump. 3) Clean the hydraulic part. 4) Take off the hose and clean it.
The thermal overload protector switches off the pump due to overheating.	1) The voltage does not correspond to the indication shown on the motor plate. 2) A solid object has blocked the impeller. 3) The pump has run dry for more than 15 minutes.	1) Check voltage. 2) Remove the object. 3) Cool down the pump and start it up again.
The "Aut" version of the pump does not stop.	1) The float switch does not operate.	1) Check that the float switch has sufficient space

10. MECHANICAL RISKS
10.1 Mechanical parts subject to wear
a) The mechanical seal (dr. 17) must be replaced even if it has only been removed for inspection;
b) Bearings (dr. 8);
c) Impellers (dr. 16).
ATTENTION: The above spare parts may only be replaced by qualified technicians or at service centers, and only original spare parts may be used.

11. INFORMATION ON AIR-BORNE NOISE
The weighted sound pressure level A produced by the electric pump working with liquids inside the pump body does not exceed 70 dB (A) established by the 98/037/EEC.

12. DISPOSAL
The product you have purchased is subject to Directive 2012/19/EU of the European Parliament and the Council of the European Union on waste electrical and electronic equipment (WEEE) and, in jurisdictions adopting that Directive, is marked as being put on the market after August 14, 2018, and should not be disposed of as municipal waste. Please utilize your local WEEE collection facilities in the disposition of this product and observe all applicable requirements.

13. DECLARATION CE OF CONFORMITY
We, SEA-LAND S.R.L., declare under our own responsibility that our products here included, comply with the directives 2006/42/CE, 2014/30/UE, 2014/35/UE, 2011/65/UE, 2000/14/CE, 2005/32/CE, 2009/125/CE.
Torreglia, 01/03/2020 President: Enrico Romanato

- GR -

ΓΕΝΙΚΕΣ ΠΛΗΡΟΦΟΡΙΕΣ
Πριν από τη χρήση του προϊόντος , διαβάστε όλες τις προειδοποιήσεις και τις οδηγίες σε αυτό το εγχειρίδιο, το οποίο θα πρέπει να φυλάσσεται για μελλοντικές αναφορές. Η πρωότυπη γλώσσα του σχεδίου είναι η Ιταλική , η οποία είναι και η γλώσσα αναφοράς σε περίπτωση ασυμφωνίας στις μεταφράσεις. Το εγχειρίδιο αποτελεί μέρος της συσκευής ως απαραίτητο για την ασφάλεια και θα πρέπει να διατηρηθεί μέχρι την τελική διάλυση του προϊόντος.
Η εγκατάσταση, η ηλεκτρική σύνδεση και η θέση σε λειτουργία, πρέπει να εκτελεστούν από εξειδικευμένο προσωπικό, τηρώντας τους γενικούς κανονισμούς ασφαλείας και τις κείμενες διατάξεις της χώρας εγκατάστασης της αντλίας. Η παραβίαση των οδηγιών του παρόντος, δημιουργεί κίνδυνο για την ακεραιότητα των ατόμων και βλάβης της συσκευής. Επιπλέον θα επιφέρει την παύση ισχύος του δικαιώματος επεμβάσεων που καλύπτονται από την εγγύηση.

1. ΠΕΡΙΓΡΑΦΗ ΤΗΣ ΜΗΧΑΝΗΣ
1.1 Γενική περιγραφή
Οι ηλεκτραντλίες, από λειτουργική και κατασκευαστική άποψη, διαφέρουν μεταξύ τους στα εξής στοιχεία:
Τάση = V…(αρ. 1), Ισχύς = KW ή HP…(αρ. 2), Απορροφούμενη ισχύς = W (αρ. 4), Πυκνωτής εκκίνησης:= µF…(αρ. 3), Απορροφούμενο ρεύμα = A…(αρ. 1) , Παροχή = Λίτρα/Λεπτό…(αρ. 5), Μανομετρικό ύψος = H m (αρ. 5), Βάρος και διαστάσεις = kg & DNA-DNM…(αρ. 7), Κλάση μόνωσης =…(αρ. 8), Βαθμός προστασίας = IP…(αρ. 9)
Για τα στοιχεία της ηλεκτραντλίας που έχετε στην διάθεσή σας, συμβουλευτείτε την πινακίδα τεχνικών στοιχείων που υπάρχει πάνω στην ηλεκτραντλία και στο παράρτημα "A", λαμβάνοντας υπόψη τον αντίστοιχο αριθμό αναφοράς.
1.2 Κατασκευαστικά χαρακτηριστικά του κινητήρα
Ηλεκτροκινητήρας με κλειστό περίβλημα, αυτοψυχόμενος. Μονοφασικό μοντέλο με ενσωματωμένο θερμικό προστασίας και πυκνωτή μόνιμα ενεργοποιημένο (το μονοφασικό μοντέλο 115/220 V, 60 Hz, δε διαθέτει θερμικό προστασίας, συνεπώς η θερμική προστασία πρέπει να πραγματοποιείται με τη φροντίδα του χρήστη). Τριφασικό μοντέλο , με θερμική προστασία με τη φροντίδα του χρήστη. Συνεχής λειτουργία με μέγιστο αριθμό 20 εκκινήσεων ανά ώρα.

2. ΓΕΝΙΚΕΣ ΠΡΟΕΙΔΟΠΟΙΗΣΕΙΣ ΑΣΦΑΛΕΙΑΣ
Η μη συμμόρφωση με τις προειδοποιήσεις καιή/ή η παραβίαση της ηλεκτραντλίας, απαλλάσσει τον κατασκευαστή από οποαδήποτε ευθύνη, σε περίπτωση ατυχημάτων σε πρόσωπα ή ζώα, καθώς και ζημιών σε πράγματα καιή/ή στην ίδια την ηλεκτραντλία. Εκτός αυτού, επιφέρουν την ολική ακύρωση της εγγύησης που καλύπτει το προϊόν.
2.1 Προληπτικά μέτρα
Ο χρήστης πρέπει οπωσδήποτε να τηρεί τους ισχύοντες κανόνες πρόληψης των ατυχημάτων και τις υποδείξεις των παρακάτω κεφαλαίων.
A. Να θυμάστε πάντοτε ότι πρέπει να διακόπτετε την παροχή του ρεύματος, βγάζοντας το φις απο την πρίζα, προτού αρχίσετε οποιαδήποτε ενέργεια συντήρησης της ηλεκτραντλίας (σχ. 7);
B. Μην μετακινείτε για κανένα λόγο την ηλεκτραντλία όταν αυτή βρίσκεται σε λειτουργία;
C. Πριν από τη χρήση της ηλεκτραντλίας, να βεβαιώνεστε πάντοτε ότι το καλώδιο τροφοδοσίας βρίσκεται σε τέλεια κατάσταση. Το ίδιο ισχύει και για τα υπόλοιπα εξαρτήματα;
D. Προτού εκκινήσετε την ηλεκτραντλία, θυμηθείτε ότι δεν πρέπει να είστε ξυπόλητοι, τα χέρια σας δεν πρέπει να είναι βρεγμένα ή, ακόμη χειρότερα, ότι δεν πρέπει να πατάτε μέσα σε λιμνάζοντα νερά;
E. Οι ηλεκτραντλίες είναι κατασκευασμένες κατά τέτοιον τρόπο, που όλα τα κινούμενα μέρη είναι προστατευμένα μέσα σε περίβληματα. Όταν η ηλεκτραντλία είναι σε λειτουργία, μην αφαιρείτε για κανένα λόγο τα περιβλήματα;
F. Έχετε υπόψη σας κάτι πολύ σημαντικό: η πρίζα του ρεύματος, στην οποία είναι συνδεδεμένη η ηλεκτραντλία, δεν βρίσκεται σε κάποιο σημείο όπου φθάνουν πιτσιλίσματα νερού, βροχή, άλλα υγρά, καθώς και ότι δε βρίσκεται υπό την επήρεια άλλων ατμοσφαιρικών παραγόντων;
G. Σε περίπτωση ζημιάς στο καλώδιο τροφοδοσίας της αντλίας, η επισκευή ή η αντικατάσταση εξαρτημάτων πρέπει να εκτελούνται από εξειδικευμένο προσωπικό, για την αποτροπή κάθε κινδύνου.
H. Εκτός αυτού η ηλεκτρική εγκατάσταση πρέπει οπωσδήποτε να διαθέτει διακόπτη προστασίας από ηλεκτροπληξία με ελάχιστη ευαισθησία 30 mA, σύμφωνα με τα πρότυπα DIN.
I. Αν η θερμοκρασία πέσει πολύ χαμηλά (≤ 0°C), μπορεί να παγώσει το υγρό που υπάρχει μέσα στην ηλεκτραντλία. Αυτή η κατάσταση είναι πολύ επικίνδυνη για όλα τα μέρη της ηλεκτραντλίας και μπορεί να προκαλέσει σοβαρές ζημιές;
J. Αν η θερμοκρασία ξεπεράσει τους 40°C μπορεί να είναι επικίνδυνη για τον κινητήρα, αν αυτός δεν προστατεύεται από τον ήλιο και δεν αερίζεται σωστά. Σ'αυτή την περίπτωση, θα πρέπει να ελέγχετε μήπως τυχόν υπάρχουν χαλαρώσεις ή διαστολές στα μέρη που καλύπτουν τον κινητήρα (κάλυμμα κλέμας και κάλυμμα ανεμιστήρα).

Η συσκευή δεν πρέπει να χρησιμοποιείται από άτομα (συμπεριλαμβανομένων των παιδιών) με μειωμένες ψυχοσωματικές ή διανοητικές ικανότητες, ή από άτομα που δεν έχουν την απαραίτητη εμπειρία και γνώσεις, εκτός και αν βρίσκονται υπό την επίβλεψη κάποιου υπεύθυνου ατόμου, το οποίο προστατεύει την ασφάλειά τους και παρέχει όλες τις απαραίτητες πληροφορίες για τη χρήση της συσκευής. Τα παιδιά πρέπει να βρίσκονται υπό επιτήρηση, ώστε να μην παίξουν με τη συσκευή.

3. ΤΟΠΟΘΕΤΗΣΗ
Μη μετακινείτε ή σέρνετε, για κανένα λόγο, την ηλεκτραντλία τραβώντας απο το καλώδιο τροφοδοσίας, αλλά χρησιμοποιήστε ένα σχοινί ή μία αλυσίδα.
3.1 Σταθερή έδραση
α) Στις αντλίες που διαθέτουν εξωτερικό φλοτέρ, αυτό πρέπει να είναι ρυθμισμένο κατά τέτοιο τρόπο, ώστε να είναι δυνατή η άμεση επέμβαση (σχ. 3). Το μοντέλο Venezia διαθέτει εσωτερικό φλοτέρ σταθερή ρύθμισης. Μπορείτε να το απενεργοποιήσετε μέσω του ειδικού διακόπτη (σχ. 2);
β) Κατά την τοποθέτηση της αντλίας, προσέξτε ιδιαίτερα να μην προκαλέσετε φθορές στο ηλεκτρικό καλώδιο. Σας συνιστούμε να το στερεώσετε στο συμλίνα προσαγωγής χρησιμοποιώντας τα κατάλληλα κολάρα;
γ) Χρησιμοποιήστε σωληνώσεις απο υλικό με υψηλό βαθμό αντοχής;
δ) Αν χρησιμοποιήσετε εύκαμπτους σωλήνες, μην τους διπλώνετε για να μην παρουσιαστούν στραγγαλισμοί;
ε) Η διάμετρος των σωληνώσεων δεν πρέπει να είναι μικρότερη από τη διάμετρο των στομίων της αντλίας;
στ) Στερεώστε τους σωλήνες κατά τέτοιο τρόπο, ώστε το βάρος και οι δονήσεις τους να μη μεταβιβάζονται στην ηλεκτραντλία.
3.2 Τοποθέτηση
α) Η έδραση πρέπει να γίνει πάνω σε μία τελείως επίπεδη και στερεή επιφάνεια;
β) Κατά την τοποθέτηση της αντλίας, πρέπει να αποφασιστεί οπωσδήποτε η μερική ή ολική απόφραξη

info@sixteam.com
www.sixteam.com
- MADE IN ITALY -

SEA-LAND S.R.L.
Via E. Mattei 25, Torreglia (PD) - 35038 - ITALY
Tel. +39 0495212944

Een zichzelf ventilerende, gesloten elektrische motor. Mono-fazige uitvoering met ingebouwde thermische motorbeveiliging en een altijd ingeschakelde kondensator (monofazige uitvoering 110/220 V, 60 Hz. en driefazige uitvoering hebben geen ingebouwde motorbeveiliging, derhalve is de thermische beveiling voor rekening van de gebruiker).
Kontinue werking. Max. 20 starten per uur.

2. ALGEMENE VEILIGHEIDSWAAR- SCHUWINGEN

De niet in achtneming van de waarschuwingen en/of de beschadiging van de elektropomp ontheft de fabrikant van alle verantwoordelijkheid in geval van ongelukken betreffend personen of dieren en van schadeveroorzaking aan zaken of aan de pomp zelf, terwijl bovendien de garantie op het produkt volkomen vervalt.

2.1 Voorkomingsmaatregelen

De gebruiker dient absoluut de van kracht zijnde veiligheidsnormen ter voorkoming van ongelukken in acht te nemen; bovendien dient hij de in de hierna volgende hoofdstukken vermelde aanwijzingen op te volgen:

A. Nooit vergeten de elektrische stroom uit te schakelen door de stekker er uit te trekken, alvorens werkzaamheden op de elektropomp uit te voeren (afb.7);
B. Gedurende de werking de elektropomp om geen enkele reden verplaatsen;
C. Vòòr het gebruik van de elektropomp altijd controleren of de elektrische voedingskabel niet beschadigd is als ook alle andere inrichtingen;
D. Vòòr het in werking stellen van de elektropomp zich ervan gewissen niet blootvoets te zijn, geen natte handen te hebben of, nog erger, zich gedeeltelijk in het water te bevinden;
E. De elektropompen zijn zo gemaakt, dat alle bewegende delen beschermd zijn met een carter. Als de elektropomp werkt, deze delen om geen enkele reden verwijderen;
F. Het is erg belangrijk dat het stopkontakt waarop de elektropomp aangesloten is, niet in het bereik is van van waterstralen, regen, andere vloeistoffen of atmosferische invloeden in het algemeen.
G. Als de voedingskabel van dit apparaat beschadigd is, reparatie of vervanging moet worden uitgevoerd door gespecialiseerd personeel om elk risico te voorkomen.
H. Bovendien is het noodzakelijk dat de installatie voorzien is van een beveiliging (apparaat dat de stroomdispersie aangeeft) van minděns 30mA volgens DIN normen.
I. Een te lage temperatuur (≤ 0°C) kan de vloeistof binnen in de elektropomp doen bevriezen . Een derge-lijke situatie is zeer gevaarlijk voor alle onderdelen van de elektropomp en kan zeer ernstige schade aan de pomp veroorzaken;
J. Een temperatuur boven de 40 °C kan gevaarlijk zijn voor de pomp als deze niet beschermd is tegen de zon en niet in een geventileerde ruimte is ondergebracht. In dergelijke gevallen is het beter om te kontroleren of er zich geen inzakking of uitzetting van de komponenten die de motor bedekken (beschermkap klemmenbord of ventilatorkap) heeft voorgedaan.

Het apparaat is niet bedoeld voor gebruik door mensen (inclusief kinderen) wier fysieke, sensorische en mentale vermogens zijn verminderd, of door mensen met gebrek aan ervaring of kennis, tenzij zij kunnen profiteren, door tussenkomst van een persoon die verantwoordelijk is voor hun veiligheid, van een toezicht of van instructies met betrekking tot het gebruik van het apparaat. Kinderen moeten onder toezicht staan om ervoor te zorgen dat ze niet met het apparaat spelen.

3. INSTALLATIE

Om geen enkele reden de elektropomp vervoeren of verslepen door aan de elektrische kabel te trekken, een touw of ketting gebruiken.

3.1 Installatie

a) Wat betreft de pompen uitgerust met een uitwendige vlotter, moet deze laatste zo worden geregeld dat onmiddellijke ingreep mogelijk is (afb. 3). De Venezia is uitgerust met een inwendige reeds afgestelde vlotter; om dit mechanisme uit te zetten gebruik de daarvoor bestemde schakelaar (afb. 2);
b) Let goed op dat de voedingskabel niet beschadigd wordt tijdens het plaatsen van de pomp. Het is raadzaam deze aan de doorvoerslang vast te maken met de daarvoor bestemde klips;
c) Slangen van materiaal met een hoge weerstandsgraad gebruiken;
d) Indien flexibele slangen worden gebruikt, vermijden deze te buigen om geen verstoppingen te veroorzaken;
e) De slangen mogen geen kleinere doorsnede hebben dan die van de monden van de pomp;
f) De slangen zo aansluiten dat het gewicht en de trillingen niet de elektropomp belasten.

3.2 Plaatsing

a) De elektropomp moet geplaatst worden op een volko-men platte en stevige oppervlakte;
b) Bij het plaatsen van de pomp er op letten dat het aan-zuigingspat niet kompleet of gedeeltelijk verstopt is met vuil, modder, afzettingen of dergelijken;
c) Bij het plaatsen er op letten dat de minimum afstanden tot muur en wand worden gerespekteerd (afb. 4).

4. VOORZIENE EN NIET VOORZIENE TOEPASSINGEN

4.1 Voorziene toepassing

Voorziene toepassing voor de pompen Wapy

De elektropompen zijn geschikt voor het oppompen van schone of lichtelijk vuile vloeistoffen, chemisch verenigbaar met de bouwmaterialen van de pomp. De Venezia 300 en de Venezia 500 zijn geschikt voor de aanzuiging van vloeistoffen tot een minimum peil van 2 mm met uitgeschakelde vlotter (positie MAN van de desbetreffende schakelaar).

Voorziene toepassing voor de pompen UP, DC, DCX, VJ, VX, VS

De elektropompen zijn geschikt voor het oppompen van vuile vloeistoffen, chemisch verenigbaar met de bouwmaterialen van de pomp, met daarin vaste lichamen van een max. Ø4 mm (DCX pomp), een max. Ø 40 mm (VJ pomp), een max. Ø 50 mm (VX pomp), een max. Ø 62 mm (VS 65 pomp) en een max. Ø 67 mm (VS 80 pomp).

LET OP: de volgende voorwaarden moeten in acht worden genomen indien de elektropomp gebruikt wordt:
A. Max. vloeistof temperatuur: 0° + 35°C;;
B. Max. omgevingstemperatuur: 40 °C;
C. Max. werkdruk: (afb. 6);
D. oegestane spanningsvariatie: min of meer 5%;*
E. Max. onderdompelingsdiepte: (afb. ▽).
*Zie kentekenplaat op de pomp & bijlage (A) en volg het referentienummer.

4.2 Toepassingen die niet voorzien zijn

Alle toepassingen die niet onder paragraaf 4.1 vermeld worden, zijn in het algemeen verboden, hoewel vnl. aanbevolen wordt de elektropomp niet voor de volgende doeleinden te gebruiken:
A. Het oppompen van zeewater, vuil water, water met vaste stoffen, zand, schurende of bijtende middelen in het algemeen;
B. Het pompen van water of andere vloeistoffen met temperaturen van meer dan die max. is toegestaan;
C. Het pompen van ontplofbare, ontvlambare of hoe dan ook gevaarlijke stoffen.

5. VERPLAATSING EN VERVOER

5.1 Transport

Het product is verpakt om de inhoud te beschermen tegen beschadigingen.
Tijdens het transport moeten zware objecten op het apparaat vermeden worden.
Zorg ervoor dat de verpakking tijdens het transport niet vrij is om te bewegen. Stel de producten niet bloot aan schokken of botsingen.
De voertuigen voor het transport van het verpakte apparaat moeten geschikt zijn voor wat betreft de afmetingen en het gewicht van het gekozen product.

5.2 Opslag

Alle pompen moeten worden opgeslagen in een overdekte, droge ruimte met een zo mogelijk constante luchtvochtigheid, en zonder trillingen en stof. Ze worden geleverd in hun originele verpakking, waarin ze moeten blijven tot op het moment van installatie. Is dit niet het geval, dan moeten de aanzuig- en persleiding zorgvuldig worden afgesloten.

5.3 Uitpakken

Indien bij het uitpakken van de elektropomp blijkt dat de verpakking niet in goede staat is, direkt kontroleren of de pomp geen schade heeft ondervonden bij het vervoer of bij het hanteren. Eventuele breuken of afwijkingen dienen binnen 8 dagen na de levering te worden meegedeeld aan de verkoper.

OPGELET: Alvorens de elektropomp te installeren en dus te gebruiken, op de kentekenplaat kontroleren of het model en de eigenschappen overeenkomen met hetgene dat u bestèld heeft.

5.4 Verplaatsing en vervoer

A. De elektropomp om geen enkele reden verplaatsen zonder eerst de stekker uit het stopkontakt te hebben getrokken of hoe dan ook de elektrische stroom te hebben onderbroken;
B. De slang losschroeven en dan verwijderen;
C. De pomp bevrijden van eventuele verankering;
D. De elektrische kabel die op de elektropomp is geschakeld wikkelen en in de hand houden;
E. Om geen enkele reden de elektropomp vervoeren of verslepen door aan de elektrische kabel te trekken, een touw of ketting gebruiken.

6. GEREEDMAKING VOOR GEBRUIK

6.1 Schema van elektrische dradenbundel

De elektropomp wordt geleverd kompleet met elektrische kabel geschikt om te voldoen aan het verbruik van de maschine.

6.2 Elektrische aansluiting op het net

Alvorens de elektropomp op het elektrische net aan te sluiten, kontroleren of de installatie geschikt is om te voldoen aan het gevraagde verbruik van de motor, zie de gegevens op de kentekenplaat & bijlage A (afb. 3).De monofazige elektropompen reeds voorzien van kabel en stekker, moeten aangesloten worden op een stopkontakt dat geschikt is voor een stekker volgens de EEG normen met aardingskontakt. Indien een standaardstekker geleverd is, deze absoluut niet doorsnijden en/of vervangen, op straffe van verval van de garantie. Eventueel een aanpassingsstekker aanschaffen die men gemakkelijk in de handel kan aantreffen. De elektropompen in driefazige uitvoering worden geleverd met een elektrische kabel met een geel/groene draad voor de aarding (verplicht). Om de garantie te waarborgen is het raadzaam om de door de fabrikant voorziene elektrische beschermingspanelen te gebruiken.

6.3 Kontrole van de werking

Alvorens de elektropomp te installeren, moet de pomp onbelast getest worden, dan kontroleren of alle elektrische kontakten goed verzegeld zijn. Voor de driefazige motoren moet op de volgende wijze gekontroleerd worden of de draairichting juist is:

A. plaats de elektropomp op een plat oppervlakte;
B. start de elektropomp enkele sekonden;
C. observeer nauwkeurig de teruggslag van de start door de pomp van boven naar beneden te bekijken. Als de pomp tegen de klok in beweegt betekent dat de draairichting juist is (afb. 1).

Dit is na te gaan door:
A. de pomp aan te sluiten en te starten;
B. de doorvoer van de vloeistof te kontroleren;
C. de pomp uit te zetten;
D. twee fasen om wisselen en dan de pomp opnieuw te starten;
E. de doorvoer van de vloeistof te vergelijken;
F. de pomp uit te zetten.

De aansluiting die de juiste draairichting garandeert, maakt de grootste doorvoer mogelijk.

7. GEBRUIK EN INWERKING STELLING

7.1 In werking stelling

A. Vòòr alles nogmaals nakijken of de elektrische kontakten goed afgesloten en verzegeld zijn, dat de voedingskabel tijdens de installering geen schade heeft ondervonden en daarna de doorvoerklep sluiten;
B. Overgaan tot de vulling van de elektropomp door het betreffende vullingsgat (de dop verwijderen, afb. 4). Als het pomphuis en de aanzuigslang volledig gevuld zijn, het vullingsgat afsluiten (afb. 4);
C. De stekker in het stopkontakt steken of de schakelaar gebruiken. Voordat men dit doet, met aandacht hoofdstuk 3, paragraaf 3.1 lezen;
D. De elektropomp begint nu te werken. Op dit momenrlt langzaam de kogelklep op de doorvoerslang openen.

7.2 Belangrijke waarschuwingen

A. Voorkomen dat de elektropomp droog draait (zonder water in het pomphuis);
B. In geval van gebrek aan elektrische stroom op het net, is het raadzaam de stekker uit het stopkontakt te trekken of de schakelaar uit te doen.

7.3 Stopzetting

A. De van vlotter voorziene elektropomp stopt automatisch als het waterpeil het voorziene minimum bereikt heeft;
B. Indien de elektropomp voor een langere periode niet wordt gebruikt, is het raadzaam de in het pomphuis aanwezige vloeistof te lozen en, indien mogelijk, met schoon water schoon te spoelen.

OPGELET: de leging van de elektropomp is verplicht indien er bevriezingsgevaar bestaat wanneer de temperatuur onder nul daalt (afb. 8).

8. MONTERING EN DEMONTERING

De in Uw bezit zijnde elektropomp heeft geen losse hulpdukken, derhalve hoeft er niets gemonteerd te worden. De eventuele demontering van de elektropomp, de installatie of vervanging van de voedingskabel mag alleen en uitsluitend bij een servicedienst worden uitgevoerd of door bekwaam personeel.

9. ONDERHOUD EN REPARATIE

9.1 Onderhoud

Denk er aan eventuele onderhoudswerkzaamheden pas uit te voeren na de elektrische stekker er uitgetrokken te hebben. De elektropomp vraagt geen speciaal onderhoud binnen in, gelieve de pomp derhalve niet te demonteren. Het is daarentegen zeer belangrijk het aspirerende en doorvoerende deel altijd goed schoon te houden en vrij van eventuele verstoppingen.

9.2 Opsporing van defekten

DEFEKTEN	OORZAKEN	OPLOSSINGEN
De pomp draait niet.	1) De elektrische stroom mankeert. 2) De as is geblokkeerd. 3) De vlotter werkt niet (alleen automatische versie).	1) Kontroleren of er spanning op het stopkontakt staat en of de stekker er goed in zit. 2) Kontroleren of er geen vaste lichamen zijn die de as blokkeren en eventueel verwijderen. 3) Met de hand kontroleren door de vlotter op te lichten
De pomp draait, maar levert geen water.	1) Peil is onder het aanzuigminimum. 2) Een luchtbel in de pomp die zich gevormd heeft tijdens de onder-dompeling. Dit kan gebeuren als de vlotter slecht afgesteld is en de pomp niet op het minimum peil doet stoppen waardoor deze lucht aanzuigt. 3) De aanzuigmond is verstopt. 4) De doorvoerslang is verstopt.	1) De pomp stopzetten. 2) De lucht eruit laten doen de pomp weer onder te dompelen terwijl hij schuin gehouden en heen en weer geschud wordt. 3) Het hydraulische gedeelte schoonmaken. 4) De slang verwijderen en vrij maken.
De motorbescher-ming blokkeert de elektropomp wegens overhitting.	1) De stroomtoevoer is niet konform de gegevens op de motorplaat. 2) Een vaste lichaam heeft de as geblokkeerd. 3) De pomp heeft meer dan 15 min. drooggedraaid.	1) De netspanning kontroleren. 2) Het vaste lichaam verwijderen. 3) De elektropomp laten afkoelen, daarna weer starten.
De pomp in automa-tische versie stopt niet.	De vlotter werkt niet.	Kontroleren of de vlotter genoeg ruimte ter beschikking heeft

10 MECHANISCHE RISIKO'S

10.1 Mechanische delen onderhevig aan slijtage

a) De mechanische afdichting (afb. 17): dit deel moet vervangen worden, ook in geval het alleen maar gedemonteerd was voor een inspektie;
b) Lagers (afb. 8);
c) As (afb. 16).

OPGELET: De bovenvermelde onderdelen mogen alleen door gekwalificeerd personeel worden vervangen of bij een Service dienst en alleen met originele onderdelen.

11. INLICHTINGEN OVER HET GELUIDSPEIL

De elektropomp werkend met vloeistof binnen in het pomphuis komt niet boven de waarde van 70 dB (A) van het gemeten geluidspeil.

12. VERWERKING

Het product dat u hebt aangeschaft, is onderhevig aan richtlijn 2012/19/EU van het Europese Parlement en de Raad van de Europese Unie betreffende het afvoeren van elektrische en elektronische apparatuur (WEEE). In rechtsgebieden waar deze richtlijn van toepassing is, is het product gemarkeerd als op de markt gebracht na 14 augustus 2018 en mag het niet als huisvuil worden afgevoerd. Maak om dit product af te voeren gebruik van een inzamelpunt bij u in de buurt en houd u aan alle van toepassing zijnde voorschriften.

13. KONFORMITEITSVERKLARING E.G.

Wij, SEA-LAND S.R.L., verklaren onder onze verant-woording, dat onze produkten konform zijn aan de richtlijnen 2006/42/CE, 2014/30/UE, 2014/35/UE, 2011/65/UE, 2000/14/CE, 2005/32/CE, 2009/125/CE.
Torreglia, 01/03/2020 President: Enrico Romanato

- P -

GENERALIDADES

Antes de prosseguir com a instalação e o uso do produto, leia-se atentamente este manual, que contém diretrizes fundamentais que devem ser seguidas rigorosamente durante a instalação, a operação e amanutenção. Este manual é parte integrante do aparelho, para a segurança e o uso, portanto, deve ser mantido até a eliminação final do produto. O idioma de redação original é o italiano, que será válido em caso de discrepâncias nas traduções.
O manuseio, a instalação, a operação, a manutenção e a eliminação devem estar em conformidade com os regulamentos de segurança do país onde o produto está instalado. O não cumprimento das regras de segurança e das instruções deste manual, além de criar riscos causados por fluidos pressurizados e perigo à segurança de pessoas e danos ao equipamento ou coisas, anulará qualquer direito de intervenção em garantia.

1. DESCRIÇÃO DA MÁQUINA

1.1 Descrição geral

As eléctrobombas são do ponto de vista funcional e construtivo diferenciadas entre elas por:
Voltagem = V...(ref. 1), Potência = KW ou HP...(ref. 2), Potência absorvida = W...(ref. 4), Condensador de accionamento = µF...(ref. 3), Corrente absorvida = A..(ref. 1), Vazão = l/1'...(ref. 5), Prevalência = H m...(ref. 5), Peso e dimensões = kg & DNA-DNM...(ref. 7), Classe de isolamento =...(ref. 8), Grau de protecção = IP...(ref. 9)
Para os dados relativos à sua eléctrobomba, ver a placa de dados directamente na eléctrobomba mesma e sobre o anexo (A), seguindo o número indicado de referência.

1.2 Características construtivas do motor

Motor eléctrico fechado autoventilado. Versão monofásica com motoprotector térmico incorporado e condensador perenemente introduzido (versão monofásica 115/220 V, 60 Hz, não é dotada de motoprotector, por isso a protecção térmica fica aos cuidados do usuário). Versão trifásica, com protecção térmica aos cuidados do usuário. Serviço contínuo com o máximo de 20 activações horárias.

2. ADVERTÊNCIAS GERIAS DE SEGURAN

A falta de observação às advertências e/ou à manumissão da eléctrobomba, levantará o construtor de quaisquer responsabilidade em caso de acidentes à pessoas e animais, e danos à coisas e/ou à eléctrobomba mesma, determinando além do mais a perda total do estado de garantia sobre o produto.

2.1 Medidas de prevenção

O usuário deve absolutamente observar as normas de prevenção de acidentes em vigor, além disso deverá seguir as indicações descritas nos capítulos seguintes.
A. Lembrar-se sempre de remover a alimentação eléctrica retirando a tomada da rede, antes de efectuar quaisquer operação sobre a eléctrobomba (fig. 7);
B. Durante o funcionamento não deslocar por nenhum motivo a eléctrobomba;
C. Antes da utilização da eléctrobomba, controlar sempre que o cabo de alimentação eléctrica seja perfeitamente inteiro como também todos os outros dispositivos;
D. Antes de activar a eléctrobomba assegure-se de não estar com os pés descalços, de não ter as mãos molhadas, ou pior ainda, de estar imersos mesmo parcialmente na água;
E. As eléctrobombas são construidas em modo tal que todas as partes em movimento estejam protegidas através das carcaças. Não remover por algum motivo tais partes com a eléctrobomba em função;
F. É muito importante que a tomada de corrente de ligação da eléctrobomba não esteja ao alcance do jacto de água, chuva, outros líquidos ou agentes atmosféricos em geral;
G. No caso de danificação do cabo de alimentação deste aparelho, o reparo ou substituição deve ser realizado por pessoal especializado para evitar qualquer risco;
H. Além disso, é indispensável que o sistema seja provido de protecção (salva-vidas) com o mínimo de 30 mA em conformidade com a norma DIN;
A. Uma temperatura demasiadamente baixa (≤ 0°C), pode fazer gelar o líquido ao interno da eléctrobomba. Tal situação é muito perigosa para todas as partes da eléctrobomba, e pode causar danos também graves à mesma;
B. Uma temperatura superior aos 40 °C pode ser perigosa para o motor se não será bem protegida contra o sol e ventilada. Nestes casos é melhor controlar que não existam cedimentos ou dilatações dos componentes que cobrem o motor (cobertura dos conectores e cobertura da ventoinha).

O aparelho não se destina ao uso por pessoas (incluindo crianças) cujas habilidades físicas, sensoriais e mentais são reduzidas, ou por pessoas com falta de experiência ou conhecimento, a menos que possam se beneficiar, através da intermediação de uma pessoa responsável por sua segurança, de uma vigilância ou de instruções sobre o uso do aparelho. As crianças devem ser supervisionadas para garantir que não brinquem com o aparelho.

3. INSTALAÇÃO

Não transportar ou arrastar por algum motivo a eléctrobomba por meio do cabo de alimentação, usar uma corda ou corrente.

3.1 Instalação

A. Para as bombas dotadas de boia externa, e necessário que este seja regulado de modo que seja possível a intervenção imediata (fig. .3). A Venezia é dotada de boia interna com a regulação fixa; para desinserir tal dispositivo agir sobre o interruptor apropriado (fig. 2);
B. Prestar muita atenção, ao posicionar a bomba, para não danificar o cabo de alimentação. Se aconselha de ligar-lo ao tubo de saída com próprias abraçadeiras;
C. Utilizar tubações de material de alto grau de resistência;
D. Se se utilizam tubos flexíveis, evitar de dobrá-los para não causar quebras;
E. As tubações devem ser de diâmetro adequado com as bocas da léctrobomba;
F. Fixar os tubos de aspiração em modo que o peso e as vibrações não agravem sobre a eléctrobomba.

3.2 Posicionamento

A. O posicionamento deve ser feito em uma superfície perfeitamente plana e sólida;
B. O posicionamento da bomba deve ser feito de modo tale que a aspiração não seja totalmente ou parcialmente obstruida por sujeiras, lama, sedimentos ou parecidos;
C. Se escolher a posição, preste atenção em respeitar as distâncias mínimas previstas por muros ou paredes (fig. 4).

4. USO PREVISTO E NÃO PREVISTO

4.1 Uso previsto

As WAPY foram projectadas para bombear água limpa ligeiramente contaminadas, quimi-camente não agressiva.

As UP, DC, DCX, VJ, VX, VS

foram projectadas para bombear de águas quimicamente não aggressiva , sujas e turvas, com par-tículas suidas em suspensão que tenham dimensões não superiores desde 4 mm de diâmetro as DCX, 40 mm de diâmetro as VJ, 50 mm de diâmetro as VX, 62 mm de diâmetro as VS 65, 67 mm de diâmetro as VS 80.

É importante observar as seguintes indicações quando se usa a eléctrobomba
A. Max. temperatura da água: 0°+35°C;
B. Max. temperatura do ambiente: 40 °C;
C. Max. pressão de exercício: (ref.6);
D. Max. variação de voltagem consentida: mais ou menos 5%; *
E. Max. profundidade de submersão(ref.▽).
Ver a placa de dados sobre a eléctrobomba e sobre o anexo (A), seguindo o número indicado de referência.

4.2 Uso não previsto

Todas as utilizações não elencadas no parágrafo 4.1, são geralmente proibidas, como quer que seja se aconselha principalmente de não utilizar a eléctrobomba para os seguintes usos:
A. Bombeamento de água do mar, água suja, água com corpos sólidos em suspensão, areia, partes abrasivas ou corrosivas em geral;
B. Bombeamento de água ou outros líquidos com temperaturas superiores às previstas;
C. Bombeamento de líquidos explosivos, inflamáveis e também perigosos.

5. MOVIMENTAZIONE E TRASPORTO

5.1 Transporte

O produto é embalado para manter o conteúdo intacto, nas condições descritas aqui. Durante o transporte, evite sobrepor pesos ou outros materiais que possam danificar a bomba elétrica.
Certifique-se de que a embalagem não esteja livre para se movimentar durante o transporte. Evite submeter os produtos a impactos ou colisões.
Os meios de transporte do aparelho embalado devem ser adequados às dimensões e pesos do produto escolhido.

5.2 Armazenamento

Todos as eléctrobombas devem ser armazenados num local coberto, enxuto e com humidade do ar possivelmente constante, sem vibrações nem poeiras.
São fornecidos na sua embalagem original, dentro da qual devem ficar até ao momento da instalação. Se assim não for, lembrar de fechar cuidadosamente a união de aspiração e compressão.

5.3 Desembalagem

Se a embalagem não é em bom estado de conservação uma vez extraida a eléctrobomba, verificar que esta não tenha recebido danos durante o transporte ou o manejo. Eventuais quebras ou anomalias devem ser comunicadas ao revendedor dentro e não além de 8 dias da data de entrega.

ATENÇÃO: antes de instalar e de usar a eléctrobomba, verificar na placa de dados que o modelo e as suas características sejam iguais àquelas pedidas.

5.4 Movimentação e transporte

A. Não mover jamais por algum motivo a eléctrobomba sem ter antes destacada a tomada da rede de alimentação ou como quer que seja, ter interrompido a alimentação eléctrica;
B. Desatarraxar e então remover os tubos;
C. Desatarraxar as porcas e parafusos de ancoragem da eléctrobomba;
D. Enrolar o cabo de alimentação ligado à eléctrobomba e mantêr-lo nas mãos.

6. PREPARAÇÃO À UTILIZAÇÃO

6.1 Esquema dos cabos eléctricos

A bomba é fornecida completa de cabo eléctrico adequado para a potência da máquina.

6.2 Ligação eléctrica à rede

Antes de ligar a eléctrobomba à rede de alimentação, verificar que o sistema seja adequado para suportar os consumos pedidos pelo motor, ver a placa de dados sobre a eléctrobomba e sobre o anexo "A" (ref. 3). As eléctrobombas na versão monofásica fornecidas com cabo e tomada, devem ser ligadas a uma tomada de rede adequada para tomadas normalizadas CEE, com contacto de terra. Por nenhum motivo cortar e/ou substituir a tomada quando fornecida em dotação, pois corre-se o risco da perda da garantia. Eventualmente fornir-se de adaptador para tais tomadas normalmente em venda nas lojas especializadas. As eléctrobombas na versão trifásica são fornecidas com cabo eléctrico com fio amarelo/verde para a ligação à terra (obrigatória). Para dar a total validez à garantia se aconselha de utilizar os quadros eléctricos de protecção previstos pelo construtor.

6.3 Verificação do funcionamento

Antes de instalar a bomba é necessário efectuar uma prova com a bomba em vazio, prestando atenção para que todos os contactos eléctricos estejam bem fechados e sigilados.
Para os motores trifásicos é necessário verificar que o sentido de rotação seja o correcto; a verificação deve ser feita como em seguida:
A. Posicionar a bomba sobre uma superficie plana;
B. Activar a bomba por um breve momento;
C. Observar o contragolpe ao momento da activação com atenção olhando a bomba do alto para o baixo. Se ver mover a bomba em sentido anti-horário significa que o sentido de rotação é o correcto (fig. 1).
Para fazer esta verificação com a bomba instalada é necessário observar a ordem que segue:
A. Ligar a bomba e activa-la;
B. Controlar o fluxo de líquido;
C. Desligar a bomba;
D. Invertir as duas fases e reactivar a bomba;
E. Comparar o fluxo de líquido;
F. Desligar a bomba.
A ligação que garante o correcto sentido de rotação é aquela que permite o fluxo maior.

7. UTILIZAÇÃO E PRIMEIRA ACTIVAÇÃO

7.1 Primeira activação

A. Antes de tudo assegurar-se novamente que os contactos eléctricos estejam bem fechados e sigilados, que o cabo de alimentação não tenha recebido danos durante a instalação, e logo após fechar a válvula de regulação de descarga;
B. Prosseguir com o enchimento da eléctrobomba através do próprio furo de enchimento (remover a tampa, fig. 4). Uma vez enchido completamente o corpo da bomba e o tubo de aspiração, fechar o furo de enchimento (fig. 4);
C. Inserir a tomada na rede de alimentação ou accionar o interruptor de alimentação. Antes de efectuar esta operação, preste atenção ao quanto descrito no cap.3 par. 3.1;
D. A eléctrobomba iniciará então a trabalhar, neste ponto abrir gradualmente a válvula à esfera posicionada sobre o tubo de descarga.

7.2 Advertências importantes

A. Evitar de trabalhar com a eléctrobomba à seco (sem água ao interno do corpo da bomba);
B. Em caso de falta de corrente eléctrica na rede, é aconselhável destacar a tomada da rede ou desinserir o interruptor.

7.3 Parada

A. A electrobomba equipada com a bóia pára automaticamente quando o nível da água atingir o mínimo previsto;
B. Se a eléctrobomba ficará parada por um periodo mais ou menos longo, se aconselha de descarregar a água presente no corpo da bomba, e se possível enxaguar-la com água limpa.

ATENÇÃO: o esvaziamento da eléctrobomba é obrigatório se existem perigos de gelo devido a temperatura ambiental embaixo do zero (fig. 8).

8. MONTAGEM E DESMONTAGEM

A eléctrobomba em seu possesso não há partes acessórias destacadas, portanto não necessita de alguma montagem. A eventual desmontagem da eléctrobomba, a instalação ou substituição do cabo de alimentação, deve ser feita somente e exclusivamente nos centros de assistência ou por técnicos qualificados.

9. MANUTENÇÃO E REPARAÇÃO

9.1 Manutenção

Lembre-se: quaisquer operação de manutenção deve ser feita somente depois de ter desinserida a tomada da rede eléctrica. A eléctrobomba não necessita de particulares manutenções ao seu interno, portanto evitar a desmontagem da mesma. Em todos os modos é muito importante que a parte aspirante e de descarga seja sempre mantida perfeitamente limpa e livre de eventuais corpos obstruintes.

9.2 Busca defeitos

INCIDENTI	CAUSAS	SOLUÇÕES
A bomba não gira	1) Falta de alimentação eléctrica. 2) Rotor bloqueado. 3) A bóia não funciona (apenas para a versão aut.).	1) Controlar se existe tensão eléctrica na tomada, e se a tomada é bem inserida. 2) Verifique se não existem eventuais corpos sólidos que impeçam o movimento do rotor. 3) Controle manualmente levantando a bóia
A bomba gira mas não distribui a água.	1) Nível da água abaixo do mínimo de aspiração. 2) Bolha de ar na bomba criada na imersão. A bolha de ar pode ser criada se a bóia estiver mal regulada e não desactivar a bomba ao nível mínimo, fazendo com que esta aspire ar. 3) Embocadura de aspiração obstruída. 4) Tubo de saída entupido.	1) Desligue a bomba. 2) Provoque a saída do ar mergulhando a bomba na posição inclinada e sacudindo-a. 3) Limpe a parte hidráulica. 4) Retire o tubo e remova a obstrução.
O motoprotector térmico para a eléctrobomba por sobreaque-cimento	1) Alimentação não conforme aos dados da placa do motor. 2) Um corpo sólido obstruiu o rotor. 3) A bomba funcionou à seco ou por mais de 15 min.	1) Controlar a tensão da rede eléctrica. 2) Remover o corpo sólido. 3) Esfriar a eléctrobomba e logo após reactiva-la.
A bomba na versão automática não se bloqueia.	A boia não intervem.	Verificar que a boia tenha o espaço suficiente à sua disposição

10. RISCOS MECÂNICOS

10.1 Partes mecânicas sujeitas a desgaste

a) A retenção mecânica (des. 17): Esta parte deverá ser substituida também no caso em que seja simplesmente desmontada para uma inspecção quaisquer;
b) Rolamentos (des. 8);
c) Girante (des. 16).

ATENÇÃO: As partes acima mencionadas deverão ser substituidas só por técnicos qualificados ou nos centros de assistência, e só com peças originais.

11. INFORMAÇÕES SOBRE O RUMOR AÉREO

A eléctrobomba em função com líquido ao interno do corpo da bomba não supera o valor de 70 dB (A) do nível de emissão de pressão sonora ponderada A.

12. ELIMINAÇÃO

O produto que adquiriu está sujeito à Directiva Europeia 2012/19/EU do Parlamento Europeu e do Conselho da União Europeia relativa aos resíduos de equipamentos eléctricos e electrónicos (REEE) e, nas jurisdições que adoptem esta Directiva, será marcado como produto colocado no mercado após 14 de Agosto de 2018, não devendo eliminado como lixo municipal. Utilize os pontos de reciclagem (REEE) locais para a eliminação deste produto e observe todos os requisitos aplicáveis.

13. DECLARAÇÃO CE DE CONFORMIDADE

Nós, SEA-LAND S. R. L., declaramos sob a nossa única responsabilidade que nossos produtos incluidos na presente, são em conformidade com as directrizes 2006/42/CE, 2014/30/UE, 2014/35/UE, 2011/65/UE, 2000/14/CE, 2005/32/CE, 2009/125/CE.
Torreglia, 01/03/2020 President: Enrico Romanato

- RO -

GENERALITATE

Înainte de a începe instalarea şi utilizarea produsului, citiţi cu atenţie acest manual. Conţine recomandări fundamentale care trebuie respectate cu stricteţe în timpul instalării, operării şi întreţinerii. Acest manual este o parte integrantă a aparatului, pentru siguranţă şi utilizare, prin urmare trebuie păstrat până la dispoziţie finală a produsului. Limba originală de redactare este italiană, care va fi valabilă în cazul unor discrepanţe în traduceri.
Instalarea, racordarea electrică şi punerea în funcţiune trebuie să fie executate de către un personal specializat, conform normelor de securitate generale şi locale în vigoare în ţara unde se instalează produsul. Nerespectarea prezentelor instrucţiuni, în afară de a reprezenta un pericol pentru integritatea persoanelor şi a determina avarierea aparaturilor, va duce la decăderea oricărui drept de intervenţie în timpul garanţiei.

1. 1 DESCRIEREA ELECTROPOMPEI

1.1 Descrierea generala a produsului

Electropompele sunt foarte asemanatoare din punct de vedere functional si constructiv ,singurile deosebiri fiind urmatoarele:
Voltaj = V...(rif. 1), Putere = kW sau Hp...(rif. 2), Putere absorbita = W...(rif. 4), Condensator de pornire (var. monofazata) =µF...(rif. 3), Curent absorbit =A...(rif. 1), Debit = l/min...(rif. 5), Inaltimea de ridicare = H m...(rif. 5), Greutatea si dimensiunile = kg, DNA-DNM...(rif. 7), Clasa de izolatie =...(rif. 8), Grad de protectie = IP...(rif. 9)
Pentru date relative ale electropompei vedeti placuta de pe electropompa urmarind numarul indicat.

1.2 Caracteristici tehnice si constructive

Motor electric. Versiunea monofazata cu protectie termica incorporata in motor si condensator de pornire permanent montat(versiunile monofazate ptr. 115/220 v si 60 Hz precum si versiunile trifazate nu sunt dotate cu protectie termica incorporata,deci protectia trebuie asigurata de utilizator prin montarea unui tablou electric adecvat). Serviciu continuu de functionare cu maxim 20 de porniri pe ora.

2. AVERTIZARI PRIVIND SIGURANTA GENERALA

Producatorul isi declina orice responsabilitate in cazul de accidentari ale persoanelor ,animalelor sau in caz de orice paguba cauzata bunurilor sau electropompei pentru orice interventie neautorizata la electropompa. Totodata aceasta va anula garantia

2.1 Masuri preventive

Utilizatorul trebuie sa ia cunoştinta de toate regulile de prevenire a accidentelor aflate in vigoare in tara in care electropompa este folosita si el trebuie sa urmeze cu scrupulozitate toate indicatiile date in urmatoarele capitole.
A. Amintiti-va sa scoateti stecherul din priza si sa opriti de la tablou ,daca pompa este prevazuta, astfel incat sa intrerupeti alimentarea energiei electrice, a electropompei,in timpul reparatiilor electropompelor, sau pentru operatiunile de intretinere (fig.7);
B. Evitati mutarea sau schimbarea electropompei in timpul functionarii;
C. Inainte de a folosi electropompa, asigurativa ca accesoriile electrice si cablu sunt in stare perfecta;
D. Nu porniti niciodata electropompa cu manile ude ,cu picioarele goale, sau cu picioarele in apa;
E. Electropompele sint construite astfel incit toate partile care se misca sa fie acoperite cind electropompa functioneaza ,nu scoateti aceste protectii;
F. E important ca priza la care electropompa este conectata trebuie sa fie departe de jeturi de apa, ploaie, alte lichide si protejata de toti agenti atmosferici;
G. In cazul in care cablul de alimentare cu energie electrica al acestui aparat se va deteriora, reparatea sau înlocuirea trebuie efectuata de personal specializat pentru a preveni orice risc.
H. Trebuie ca instalatia dumneavoastra electrica sa fie echipata cu un intrerupator general de 30mA conform standardelor DIN si ca ea sa fie bine legata la pamint.
I. Trebuie avut in vedere ca o temperatura prea scazuta (sub 0 °C) poate produce ingh

info@sixteam.com
www.sixteam.com
- MADE IN ITALY -

SEA-LAND S.R.L.
Via E. Mattei 25, Torreglia (PD) - 35038 - ITALY
Tel. +39 0495212944

случаев, а так же должен следовать указаниям, описанным в следующих главах.

A. Всегда выключать электропитание, вынув штепсельную вилку, прежде чем приступить к любой операции на электронасосе (рис. 7)
B. Во время эксплуатации не в коем случае не перемещать электронасос;
C. Перед эксплуатацией электронасоса, проверить, чтобы питающий провод, а так же и все остальные устройства были целостными;
D. Перед запуском электронасоса убедиться, что Вы обуты и что у Вас сухие руки, и тем более, что Вы даже частично не погружены в воду;
E. Электронасосы сконструированы таким образом, что все их подвижные части защищены обтекателями. При включенном электронасосе не в коем случае не перемещать данные части;
F. Очень важно, чтобы розетка, к которой подключен электронасос была вне доступности струи воды, дождя и других жидкостей и атмосферных факторов, в общем;
G. В случае повреждения кабеля электропитания данного устройства его ремонт или замена должны выполняться специализированным персоналом во избежание любого риска;
H. Также очень важно, чтобы сеть имела чувствительную защиту с предохранителями, рассчитанными на минимальную защиту по току 30 мА(в соответствии со стандартами DIN);
I. Слишком низкая температура (≤ 0°C) может вызвать охлаждение жидкости внутри электронасоса;
J. Температура выше 40 C может быть опасна для мотора, если электронасос должным образом не защищен и не проветривается. В этих случаях рекомендуется проверить, чтобы элементы, закрывающие мотор (зажимные коробки и крыльчатки) не были деформированы.

Устройство не предназначено для использования людьми (в том числе детьми), чьи сенсорные и умственные физические способности снижены, или у них нет опыта или знаний, если только они не были проинструктированы человеком, ответственным за их безопасность, относительно использования прибора или используют прибор в присутствии компетентного техника. Необходимо следить за детьми, чтобы они не играли с прибором.

3. УСТАНОВКА

Никогда не используйте электрический кабель для поднятия или перемещения насоса, для этого необходимо использовать цепь или веревку.

3.1 Установка

A. Насосы, снабженные внешними плавающими выключателями обеспечены условием мгновенной регулировки (позиция 3). Насосы Venezia используют уже настроенный автоматический плавающий выключатель; регулируя выключатель, отсоединив его (позиция 2);
B. Передвигая насос, не повредите электрический кабель. Рекомендуется закреплять электрический кабель соответствующими креплениями;
C. Используйте трубы с высокой стпепенью надежности;
D. Если используются гибкие трубы, избегайте их скручивания для избежания возможных трудностей;
E. Используйте трубы диаметром, не меньше чем диаметры выходов насоса;
F. Закрепляйте трубы, чтобы их вес и вибрация не влияли на работу насоса;

3.2 Расположение

A. Электрический насос должен быть расположен на подходящей и устойчивой поверхности;
B. Перед установкой и использованием насоса, убедитесь, что всасывание не будет блокировано или затруднено грязью или другими субстанциями;
C. При выборе соблюдайте минимальную дистанцию от стен (позиция 4).

4. ПРЕДУСМОТРЕННОЕ И НЕПРЕДУСМОТРЕННОЕ ПРИМЕНЕНИЕ

4.1 Предусмотренное применение

Правильная эксплуатация насосов серий WAPY

Электрические насосы предназначены для работы с чистой или слегка загрязненной водой, химически совместимой с материалами частей насосов.

Правильная эксплуатация насосов серий UP, DC, DCX, VJ, VX, VS

Насосы могут использоваться с грязными жидкостями, химически совместимыми с материалами частей насосов, содержащими частицы с максимальным диаметром max.

Ø 4 mm (DCX), max. Ø 40 mm (VJ типы), max. Ø 50 mm (VX типы), max. Ø 62 mm (VS 65тип) и max. Ø 67 mm (VS 80 мп).

! Важно соблюдать следующие указания при использовании электронасоса:

A. Максимальная температура воды= 0° + 35°C;
B. Максимальная температура окружающей среды= 40°C;
C. Максимальное рабочее давление= (ссылка 6);
D. Максимально дозволенное изменение напряжения: +/- 5%;*
E. Max. глубина погружения = (ссылка.▽).

См. табличку с основными данными электронасоса и приложение (A), следуя указанному номеру.

4.2 Непредусмотренное применение

Любое применение не перечисленное в параграфе 4.1 в общем запрещено. В любом случае не рекомендуется использовать электронасосы в следующих случаях:

A. Подача морской, грязной воды, а так же воды с наличием твердых тел, песка, абразивных или коррадирующих агентов в целом;
B. Подача воды или других жидкостей, температура которых превышает предвидениую норму;
C. Подача взрывоопасных, воспламеняющихся или любых других жизненно опасных жидкостей.

5. ПЕРЕМЕЩЕНИЕ И ТРАНСПОРТИРОВКА

5.1 Транспорт

Изделие упаковано для защиты целостности содержимого.
Во время транспортировки старайтесь на размещать сверху слишком тяжелые грузы.
Убедитесь, что упаковка не может свободно перемещаться во время транспортировки.
Избегайте воздействия продуктов на удары или столкновения.
Транспортное средство должно быть соответствующим габаритам и весу изделий.

5.2 хранение

Все насосы должны складироваться в крытом, сухом помещении, по возможности с постоянной влажностью воздуха, без вибраций и пыли.
Насосы поставляются в их заводской оригинальной упаковке, в которой они должны оставаться вплоть до момента их монтажа. В случае отсутствия упаковки тщательно закрыть отверстия всасывания и подачи.

5.3 Распаковка

В случае если по изъятию электронасоса обнаружится, что упаковка в плохом состоянии, проверьте, вызвано ли это при перевозке или манипуляции. В случае обнаружения каких-либо повреждений или аномалий сообщите об этом продавцу в течение и не позднее 8 дней от доставки.
ВНИМАНИЕ: перед установкой и эксплуатацией электронасоса проверьте на табличке, что модель и ее характеристики соответствуют Вашему запросу.

5.4 Перемещение и транспортировка

A. Никогда не перемещайте насос без предварительного отсоединения от сети питания или прерывания питания;
B. Открутите и отсоедините шланг;
C. Освободите насос о всех креплений;
D. Скрутите электрический кабель и держите его в руках;
E. Не транспортируйте или перетаскивайте насос за электрический кабель, используйте цепь или веревку

6. ПОДГОТОВКА К ЭКСПЛУАТАЦИИ

6.1 Схема электропроводки

Насос снабжен электрическим кабелем в соответствии с мощностью насоса.

6.2 Электрическое соединение с сетью

Прежде чем соединить электронасос с питательной сетью, убедитесь, что система выдерживает потребление мотора, см. табличку с основными данными электронасоса и приложение "A" (ссылка 3). Однофазные электрические насосы, которые уже снабжены кабелем и штепселем должны подключаться к сети, соответствующей стандартам EEC с заземлением. Не в коем случае не обрезать и/или заменять уже имеющуюся в наличии штепсельную вилку, это ведет к потере гарантии. В случае необходимости к таким вилкам можно приобрести адаптор, который легко можно найти в продаже.
Трехфазные насосы имеют обязательно кабель с проводами с желто/зеленым (земля). Используйте электрические панели, предлагаемые производителем, с сохранения гарантии.

6.3 Проверка работоспособности

Перед установкой насоса проведите тестирование двигателя без непосредственного включения. Убедитесь, что все контакты в исправности. В трехфазных двигателях проверьте правильное направление вращения двигателя в следующей последовательности:

A. насос должен быть расположен на уровне поверхности;
B. включите двигатель на несколько секунд;
C. оцените реакцию насоса на старте, обозревая его снизу. Если насос повернется влево, это означает, что направление вращения двигателя правильное (положен 1).

Для обеспечения такой проверки установленного насоса следуйте инструкции:

A. подсоедините и включите насос;
B. проверьте поток жидкости;
C. выключите насос;
D. поменяйте две фазы и еще раз включите насос;
E. сравните потоки жидкости;
F. выключите насос;

Подключение будет верным и будет гарантировать правильное направление вращения то, при котором поток жидкости будет максимальным.

7. ЭКСПЛУАТАЦИЯ И ЗАПУСК

7.1 Запуск

A. Прежде всего, проверьте, чтобы все электрические контакты были плотно закрыты, и чтобы питающий провод не был поврежден во время монтажа, а затем закройте задвижку;
B. Перейдите к наполнению электронасоса через загрузочное отверстие (выньте пробку, рис. 4). После полного наполнения корпуса насоса и отсасывающей трубы, закройте загрузочное отверстие (рис. 4);
C. Вставьте штепсельную вилку в розетку или в источник питания. Прежде чем проделать эту операцию, внимательно ознакомьтесь с содержанием гл. 3 параграфа 3.1;
D. Когда электронасос начнет работать, постепенно откройте шариковый клапан, находящийся на подводящей трубе.

7.2 Важные замечания

A. Избегайте работы электронасоса без наличия воды в корпусе насоса;
B. В случае отсутствия электроэнергии рекомендуется вынуть вилку из розетки или выключить источник питания.

7.3 Выключение

A. Электрические насосы с плавающим выключателем выключатся автоматически, когда уровень воды достигнет установленного уровня;
B. В случае если электронасос не будет использоваться на протяжении более или менее длительного срока, рекомендуется вылить из него оставшуюся воду и по возможности промыть чистой водой.

ВНИМАНИЕ: При температуре окружающей среды ниже нуля необходимо всегда выливать оставшуюся воду из электронасоса (рис. 8).

8. МОНТАЖ И РАЗБОРКА

Ваш электронасос не имеет отдельных частей комплектующих и поэтому не нуждается в монтаже. Его разборка или замена питающего провода должна осуществляться исключительно в центрах тех. обслуживания или квалифицированными техниками.

9. ТЕХНИЧЕСКОЕ ОБСЛУЖИВАНИЕ И РЕМОНТ

9.1 Техническое обслуживание

N.B! Любая операция по тех. обслуживанию должна осуществляться только после отключения электрического контакта. Внутренняя часть электронасоса не нуждается в каком-либо специальном уходе, избегайте его разборки. Очень важно, чтобы отсасывающая и подводящая части содержались в абсолютной чистоте во избежание закупорки. Данная ситуация весьма опасна для всех частей электронасоса и может привести к его повреждению.

9.2 Отыскив ание неисправностей

ИНЦИДЕНТЫ	ПРИЧИНЫ	УСТРАНЕНИЕ
Насос не работает	1) Отсутствие электрического питания. 2) Вал заблокирован. 3) Плавающий выключатель не работает (только в автоматических версиях).	1) Проверьте, есть ли напряжение в розетке и хорошо ли вставлена штепсельная вилка. 2) Проверьте наличие частей, блокирующих крыльчатку. 3) Проверьте плавающий выключатель , поднимая его рукой
Насос работает, но не подает воду.	1) Уровень воды ниже минимального всасывания. 2) Воздушный пузырь в насосе, созданный во время погружения, воздушный пузырь может быть создан, когда поплавок, если неправильно отрегулирован, не останавливает насос на минимальном уровне, и это всасывает воздух. 3) Забито всасывание. 4) Подающая труба забита.	1) Остановите насос. 2) Выпустите воздух, повторно выпустив наклонный насос и встряхнув его. 3) Очистите гидравлическую часть. 4) Снимите трубку и отсоедините ее.
Термический предохранитель мотора останавливает электронасос из-за перегрева.	1) Питание не соответствует данным на табличке мотора. 2)Твердое тело заблокировало крыльчатку. 3) Насос работал без смазки или при закрытом кране более 15 мин.	1) Проверьте сетевое напряжение. 2)Снимите отсасывающую трубу и удалите твердое тело. 3) Подождите, пока электронасос не охладится, затем заново запустите его. Убедитесь, что за это время не была повреждена механическая герметичность.
Насос версии "Aut" не станавливается	Не работает плавающий выключатель.	Проверьте, что плавающий выключатель имеет достаточно места для работы

10. МЕХАНИЧЕСКИЕ РИСКИ

10.1 Механические части, поддающиеся износу

а)Механическая герметичность (рис.17): Данная часть должна быть заменена даже в случае разборки для простого контроля;
б) Подшипники (рис. 8);
в) Крыльчатка (рис. 16).

ВНИМАНИЕ: вышеперечисленные части должны быть заменены исключительно квалифицированными техниками или в центрах тех. обслуживания и только оригинальными запасными частями.

11. ИНФОРМАЦИЯ ОБ УРОВНЕ ВОЗДУШНОГО ШУМА

Электронасос в рабочем состоянии с жидкостью внутри корпуса насоса не превышает 70 дБ (A) уровня звукового давления.

12. УТИЛИЗАЦИЯ

На этот продукт распространяется действие директивы Европейского парламента и Совета Европейского Союза 2012/19 / EU об утилизации электрического и электронного оборудования (WEEE). В юрисдикциях, которые придерживаются этой Директивы, продукт был выпущен на рынок после 14 августа 2018 года и не должен утилизироваться как бытовые отходы.
Используйте соответствующие местные структуры сбора WEEE для утилизации этого продукта и следуйте действующим правилам.

13. ДЕКЛАРАЦИЯ О СООТВЕТСТВИИ CE

Мы, SEA-LAND S.R.L., заявляем под нашу ответственность, что вышеперечисленные наши изделия соответствуют директивам 2006/42/CE, 2014/30/UE, 2014/35/UE, 2011/65/UE, 2000/14/CE, 2005/32/CE, 2009/125/CE.
торреглиа,01/03/2020 Менеджер по продукции: Enrico Romanato

- TR -

GENEL

Ürünün kurulumuna ve kullanımına devam etmeden önce, kurulum, çalıştırma ve bakım aşamaları sırasında titizlikle uyulması gereken temel talimatları içeren bu kılavuzu dikkatlice okuyun.. Bu kılavuz, güvenlik ve kullanım için cihazın ayrılmaz bir parçasıdır, bu nedenle ürünün son sökülmesine kadar saklanmalıdır. Özgün düzenleme dili İtalyanca olup, bu nedenle çevirilerde tutarsızlık olması durumunda geçerli olacaktır.
Kurma, elektrik bağlantısı ve hizmete alma, genel anlamda ve yerel olarak yürürlükte olan güvenlik standartlarına uygun şekilde uzman personel tarafından gerçekleştirilmelidir. İşbu bilgilere uyulmaması, kişiler için hayati tehlike oluşturmak ve cihazlara zarar vermekten başka, garanti kapsamında yer alan her türlü müdahale hakkını düşürecektir.

1. ELEKTROPOMPUN TANITIMI

1.1 Genel Tanıtım

Elektropomların fonksiyonları ve yapımları kendi aralarında, aşağıdaki özellikler bakımından farklıdır:
Voltaj = V...(şekil. 1), Güç = KW veya HP...(şekil. 2), Giriş gücü = W...(şekil. 4), Kondansatör = µF...(şekil. 3), Giriş akımı = A...(şekil. 1), Debi = l / 1'...(şekil. 5), Basma yüksekliği = H m...(şekil. 5), Ağırlık ve Boyutları = kg & DNA-DNM...(şekil. 7), Izolasyon sınıfı =...(şekil. 8), Koruma Derecesi = IP...(şekil. 9)
Elektropompunuzla ilgili bilgiler için yukarıda belirtilen şekil örneklerini izleyerek elektropompun ve (A) ilavesindeki bilgi etiketine bakın.
1.2 Motorun yapımına ait özellikler
Kendinden soğutmalı kapalı elektrikli motor. Monoface modeller motor koruyuculu ve daimi devre kondansatörlü (110/220 Volt, 60 Hz ve üç fazlı modeller termik koruyuculu değildir, Termik koruma kullanıcı tarafından sağlanmalıdır). Saatte max. 20 kalkış/saat devamlı çalışma.

2. GENEL GÜVENLİK UYARILARI

Aşağıda belirtilen uyarılara dikkat edilmemesi, elektropompun yanlış kullanılması durumunda üretici kişi herhangi bir insana, hayvana, eşyaya veya elektropompa olabilecek kazalardan sorumlu değildir. Ayrıca bu durum ürünün garanti dışı kalmasına yol açacaktır.

2.1 Korunma Tedbirleri

Kullanıcı kaza önleyici kuralları ve ayrıca diğer bölümlerde sunulan bilgileri de uygulaması gerekmektedir.

A. Elektropomp ile ilgili herhangi bir işleme başlamadan önce elektrik fişini prizden çekmek gerekmektedir;
B. Çalışma esnasında hiçbir şekilde elektropompun yerini değiştirmeyin;
C. Elektropompun kullanımından önce besleme kablosu ve elektrikle ilgili parçalarda bir sorun olup olmadığı kontrol edilmelidir;
D. Elektropomp ıslak elle, çıplak ayakla veya suya basarak çalıştırılmamalıdır;
E. Elektropomplarda hareket eden parçalar kapaklarla korunmuştur pompa çalışırken, bu kapakların kesinlikle yerinden çıkartılmaması gerekmektedir;
F. Elektropompun bağlı bulunduğu elektrik ünitesi her türlü sıvıdan, yağmur,kar vs. hava şartlarından ve su baskını gibi doğal afetlerden etkilenmeyecek bir yerde olmalıdır;
G. Bu cihazın besleme kablosunun hasar görmüş olması halinde tamirat, herhangi bir riski önlemek için onarım veya değiştirme uzman personel tarafından yapılmalıdır;
H. Ayrıca cihazdaki kouruyucunun (30 mA DIN normlarına) uygun bir sigortaya sahip olması gerekmektedir;
I. Sıfır derecenin altında pompanın içindeki sıvı donar ve pompanın bazı parçalarına zarar verebilir;
J. Eğer motor güneşten korunmaz ve uygun bir şekilde havalandırılmıyorsa 40° nin üstünde bir sıcaklık motor için çok tehlikeli olabilir. Bu durumlarda motorun üzerinde bulunan parçalarda (elektrik kutusu, soğutma fanı gibi) bir deformasyon meydana gelip gelmediği kontrol edilmesi gerekmektedir.

Bu cihazın, emniyetlerinden sorumlu bir kişi tarafından gözetim altında bulunmadıkça veya cihazın kullanımına ilişkin talimat verilmedikçe, fiziksel, duyusal veya zihinsel eksiklikleri olan veya deneyimi ve bilgisi olmayan kişilerce (çocuklar dahil) kullanılması amaçlanmamıştır. Çocuklar, cihazla oynamamalarını garantiye almak için gözetim altında tutulmalıdır.

3. MONTAJ

Pompa kablosunu pompayı kaldırma veya indirme amaçlı kullanmayın. Bu iş için halat veya zincir kullanın.

3.1 Montaj

A. Flatörsüz pompalara dışardan takılacak flatörün pompayı anında devreye sokup çıkaracak şekilde montaj edilmesi gerekmektedir (şekil 3). Venezia modeli gövde içinde otomatik flatör içermektedir (şekil 2);
B. Pompayı yerleştirirken kabloya zarar verilmediğinden emin olun. Kabloyu çıkış borusuna bağlamak tavsiye edilir;
C. Dayanıklı boru kullanın;
D. Esnek boru kullanımında boruyu dönmeyecek şekilde monte edin;
E. Boru çapı pompanın çıkış ağzından küçük olmamalıdır;
F. Ağırlığın ve titreşimlerin pompayı etkilememesi için çıkış borusunu sabitleyin.

3.2 Yerleştirme

A. Pompa düz ve sabit bir yüzeye konulmalıdır;
B. Emiş kısmının kısmen veya tamamen çamur veya benzeri maddelerle tıkanmayacak şekilde konulmasına dikkat edilmelidir;
C. Pompa monte edilirken Çevre duvarlardan gereken asgari uzaklığa konulması sağlanmalıdır. (şekil 4) ihtiyaç vardır. Ayrıca filtreli bir dip klapesi kullanılması tavsiye edilmektedir.

4. DOĞRU VE HALI KULLANIM

4.1 Doğru Kullanım

WAPY pompalarının uygun kullanımı

Pompalar temiz veya az kirli atık suların pompalanması için dizayn edilmiştirSu pompayı oluşturan elemanlara zarar vermeyecek temiz su özelliğinde kimyasal yapıda olmalıdır.Venezia 300 ve Venezia 500 flatördevre dışbırakılarak tabanda 2 mm su kalasıya kadar emiş yapabilir.Fakat bu şekilde kullanım süresi azami 2 dakika olmalıdır (Flatör'ün MAN konumu).

UP, DC, DCX, VJ, VX, VS

pompalarının uygun kullanımı DCX tipi için azami 4 mm, VJ tipi için azami 40 mm, VX tipi için azami 50 mm, VS 65 tipi için azami 62 mm, VS 80 ipi için azami 67 mm çapına kadar parça bulunduran kirli atık suların pompalanması için kullanılabilir. Su, pompayı oluşturan elemanlara zarar vermeyecek kimyasal yapıda olmalıdır.

Elektropomp aşağıda belirtilen şartlarda çalıştırıl-malıdır.

A. Azami su sıcaklığı: 0° + 35°C;
B. Azami ortam sıcaklığı: 40 °C;
C. Azami çalışma basıncı: (şekil.6);
D. Kabul edilen azami voltaj değişimi: 5%; *
E. Azami daldırma derinliği; (şekil.▽).

Gösterilen sayıları izleyerek elektropompun ve (A) ilavesindeki bilgi etiketine bakın.

4.2 Yanlış Kullanım

Deki paragrafta belirtilmeyen bütün kullanımlar genel olarak hatalıdır fakat özellikle elektropompun aşağıda belirtilen durumlarda kullanılmaması tavsiye edilmektedir:

A. Deniz suyunu, kirli suyu ya da içinde katı madde, kum, aşındırıcı madde bulunan suyu pompalamak;
B. Uygun görülen sıcaklığı aşan sıvıları ya da suyu pompalamak;
C. Yanacı, patlayıcı olabilen veya tehlikeli olabilecek sıvıları pompalamak

5. HAREKET VE ULAŞIM

5.1 Taşıma

Ürün, içeriği burada açıklanan koşullarda bozulmadan koruyacak şekilde paketlenir.
Taşıma sırasında, üst üste binen ağırlıklardan veya elektrik pompasına zarar verebilecek diğer malzemelerden kaçının.
Ambalajın taşıma sırasında hareket etmemesine dikkat edin. Ürünleri çarpma veya çarpmalara maruz bırakmaktan kaçının.
Paketlenmiş cihazı taşıma aracı, seçilen ürünün boyutları ve ağırlıkları için yeterli olmalıdır.

5.2 Depolama

Tüm pompalar, titreşimsiz ve tozsuz, kapalı ve kuru bir yerde muhafaza edilmelidir.
Kurulum zamanına kadar kalmaları gereken orijinal ambalajlarında tedarik edilirler. Durum böyle değilse, emme ve teslimat portlarını dikkatlice kapatın.

5.3 Ambalajından Çıkarma

Elektropomp ambalajından çıkarıldığında eğer ambalaj iyi durumda değilse ulaşım esnasında elektropompun herhangi bir zarara uğrayıp uğramadığının kontrol edilmesi gerekmektedir. Meydana gelmiş olan bozukluklar ya da anormalliklerin teslim tarihinden 8 gün içinde satıcı firmaya bildirilmesi gerekmektedir.

ÖNEMLİ: Elektropompun kurumundan ve kullanımından önce üzerindeki etiketinden , pompanın istediğiniz model ve özelliklerde olup olmadığının kontrol edilmesi gerekmektedir.

5.4 Taşıma ve Ulaşım

A. Fişi prizden çıkarmadan veya elektrik ünitesinin bağlantısı kesilmeden pompayı kesinlikle taşımayın;
B. Bağlantı rekorunu pasosundan ayırın;
C. Pompayı sabitlendiği yerlerden ayırıp serbest duruma getirin;
D. Pompanın enerji kablosunu toplayıp elinizde taşıyın;
E. Pompanın taşınmasında pompanın taşıma sapı, halat veya zincir kullanılmalıdır asla pompanın enerji kablosu taşıma amaçlı kullanılamaz.

6. KULLANIMA HAZIRLAMA

6.1 Elektrik Bağlantı Şeması

Pompa üzerindeki kablo motorun gücüne uygun olacak şekilde seçilmiştir.

6.2 Elektrik bağlantısı

Elektropompu elektrik kaynağına bağlamadan evvel cihazın motorun çektiği akımla uygun olup olmadığı "A" ilavesinden (şekil. 3) elektropompun üstündeki etiketinden kontrol edilmelidir.Kendinden kablolu ve fişli monoface pompalar elektrik ünitesine EEC standartına uygun olan bir fişle bağlanmalıdır. hiçbir sebeple pompanın üzerindeki fiş kesilmemeli ve değiştirilmemelidir. Aksi takdirde pompa garanti dahiline çıkar. Trifaze pompalarda sarı, yeşil renkli topraklama da mevcuttur. Garantinin geçerli olması için pompanın bir elektrik panosu tarafından kumanda edilmesi gerekmektedir.

6.3 Çalıştırma

Pompayı bağlamadan evvel motora yüksüz test yapın.Tüm elektrik bağlantılarının doğru yapıldığına emin olun.Trifaze motorlarda motor dönüş yönünün doğru olduğunu aşağıdaki şekilde kontrol edin.

A. Pompa düz bir yüzeye konulmalıdır;
B. Pompayı birkaç saniyelik çalıştırın;
C. Pompanın tabanına bakarak çalışmaya başlama anındaki hareketi gözlemleyin Pompa saatin aksi yönünde dönüyorsa dönüş yönü doğrudur (şekil 1).

Bu denemeyi yapmak için aşağıdakilere dikkat edin:

A. Pompayı bağlayın ve çalıştırın;
B. Suyun debisini gözlemleyin;
C. Pompayı durdurun;
D. Herhangi İki fazın bağlantısını yer değiştirip pompayı tekrar çalıştırın;
E. Su debilerini karşılaştırın;
F. Pompayı durdurun.

Daha fazla debiyi sağlayan bağlantı doğru bağlantıdır.

7. KULLANIM VE ÇALIŞTIRMA

7.1 Çalıştırma

A. Başlangıç olarak elektrik bağlantılarının sağlıklı olmasını güvence altına alın. Besleme kablosunun montaj esnasında zarar görmemiş olmasına dikkat edin ve sonra çıkış vanasını kapatın;
B. Pompa üzerindeki hava alma tapasını açın (şekil.4). Pompa gövdesi ve emme hortumu tamamiyle doldığında hava alma tapasını kapatın (flekil.4);
C. Fişi elektrik prizine takın ya da şalteri açın. Bu işlemi yapmadan önce Bölüm. 3 paragraf. 3.1 de belirtilerilere dikkat edin;
D. Pompa çalışmaya başladığında, basış hortumuna yerleştirilmiş küresel vanayı dereceli olarak açın.

7.2 Önemli Uyarılar

A. Pompayı susuz çalıştırmayın (türbün kısmının içinde su olmadan) (şekil. 6);
B. Pompa çıkışındaki vana kapalı durumda iken pompa uzun süre çalıştırılmamalıdır (şekil. 6);
C. Pompa çalışır vaziyette elektrik kesilmesi durumunda fişin prizden çekilmesi ya da ana şalterin kapatılması tavsiye edilmektedir.

7.3 Durdurma

A. Pompa kapatılmadan evvel çıkış vanasının kapatılması tavsiye edilir. Böylece pompa ani darbelerden korunmuş olur. Daha sonra şalteri kapatın (eğer pompa bir hidrofor kit ile birlikte çalışıyorsa tüm musluk ve vanalar kapatıldığında pompa otomatik olarak duracaktır);
B. Pompa uzun bir süre çalıştırılmayacaksa pompanın içindeki suyu tamamen boşaltın, ayrıca pompa içinin suyla temizlenmesinde yarar vardır;

ÖNEMLİ: Sıcaklığın eksi derecelere düştüğü, don ihtimali olan yerlerde yukarıdaki işlemin mutlaka yapılması gereklidir (şekil. 8).

8. MONTAJ VE SÖKÜM İŞLEMİ

Pompaya ait ilave aksesuar bulunmadığından ,herhangi bir parça montajı söz konusu değildir. Pompanın dağıtılıp toplanması ya da besleme kablosunun değişimi kalifiye teknisyenler tarafından ya da servis istasyonlarında yapılmalıdır.

9. BAKIM VE ONARIM

9.1 Bakım

Herhangi bir bakım işlemi yapılmadan önce fişi çekin. Pompanın içinde özel bir bakım gerektirecek herhangi bir parça yoktur. Dolayısıyla pompanın sökümüne gerek yoktur. Emiş ve basış kısımlarının bakımı yani bu kısımların oluşabilecek tıkanıklıklara karşı temiz tutulması gereklidir.

9.2 Arızaların Araştırması

ARIZA	SEBEP	ÇÖZÜM
Pompa çalışmıyorsa.	1) Voltaj yeterli değil. 2) Fan sıkışık. 3) Flatör çalışmıyor (Flatölü modeller).	1)Prizde elektrik bulunduğunu ve fişin iyi yerleştirilmiş olduğunu kontrol edin. 2) Kaçıklı parçalar fanı sıkıştırmış olabilir, kontrol edin 3)Flatörü elle yukarı kaldırarak çalışıp çalışmadığını kontrol edin
Pompa dönüyor ama su vermiyor.	1)Su seviyesi asgari alt emiş seviyesinin altında. 2) Pompada hava kabarcıkları oluşuyor. Flatörün uygun çalışmadığı ve alt seviyede pompayı durdurmadığı durumlarda pompa hava emer ve bu durum oluşur. 3) Emiş delikleri tıkalı. 4) Çıkış deliği tıkalı.	1) Şalteri kapatın 2) Pompayı eğik olarak suya daldırıp sallayarak, havasını alın. 3) Pompanın iç kısmını temizleyin. 4) Bağlantı rekorunu çıkarıp temizleyin.
Termistör motoru durduruyor.	1) Voltaj uygun değil. 2) Katı bir parça fanı sıkıştırıyor. 3) Pompa 15 dakikadan fazla susuz çalışmış ya da çıkış vanası 15 dakikadan fazla kapalı kalmış.	1) Voltajı kontrol edin. 2) Sıkıştıran parçayı çıkarın temizleyin. 3) Pompayı soğutmaya bırakıp tekrar çalıştırın.
Otomatik çalışma yapmıyor.	Flatör çalışmıyor.	Flatörün çalıkılı çalışmasıçin yeterli mesafelerin olup olmadığını kontrol edin.

10. MEKANİK ARIZALAR

10.1 Aşınabilecek mekanik parçalar

a) Mekanik Keçe (parça no.17): Bu parça her türlü pompa sökümünde değiştirilmelidir;
b) Rulmanlar (parça no. 8);
c) Fanlar (parça no. 16).

Dikkat: Yukarıda belirtilen parçalar yalnızca kalifiye teknisyenler tarafından ya da yetkili servislerde ve sadece orijinal yedek parça kullanılarak değiştirilmelidir.

11. SES ŞİDDETİ

Pompa içinde su ile çalışırken ses seviyesi 70 dB (A) 'yi aşmamaktadır.

12. BERTARAF

Satın almış olduğu nuz bu ürünü, Avrupa Parlamentosu ve elektrikli ve elektronik cihaz atıkları (WEEE) hakkında Avrupa Birliği Komisyonu'nun 2012/19/EU sayılı Yönergesine tabi olup, bu Yönergeyi uygulayan bölgelerde, piyasaya 14 Ağu stos 2018 Cumartesi tarihinden sonra sürüldüğü şe klinde işa retlenmişt ir ve evsel atıklarla birlikte Laütıtlmfeanm, baulı dürrıd.nün atık işl emleri için yerel WEEE atık toplama tesislerini kullanın, ve yürürlükteki tüm kurallara uygun hareket edin.

13. AVRUPA BİRLİĞİ NORMLARINA UYGUNLUK BİLDİRİSİ

Biz, SEA-LAND S. R. L., olarak kendi sorumluluğumuz altında, ürünlerimizin 2006/42/CE, 2014/30/UE, 2014/35/UE, 2011/65/UE, 2000/14/CE, 2005/32/CE, 2009/125/CE normlarına uygunluğunu bildiririz.
Torreglia, 01/03/2020 Ürün Müdürü: Enrico Romanato

- KSA -

معلومات عامة

قبل استخدام المنتج ، اقرأ بعناية التحذيرات والتعليمات الواردة في هذا الدليل ، والتي يجب الاحتفاظ بها للرجوع إليها مستقبلاً. لغة الصياغة الأصلية هي الإيطالية ، والتي ستكون صالحة في حالة وجود تباينات في الترجمات. يعد هذا الدليل جزءًا لا يتجزأ من الجهاز باعتباره أمان أساسي ويجب حفظه حتى يتم التفكيك النهائي للمنتج.
يجب أن يتم التركيب والتوصيل الكهربائي والتشغيل من قبل موظفين متخصصين وفقًا للوائح السلامة العامة والمحلية المعمول بها في البلد الذي تم تركيب المنتج فيه. عدم اتباع هذه التعليمات ، بالإضافة إلى خلق خطر لسلامة الأشخاص وتضرر الممتلكات، سوف يبطل أي حق في التدخل بموجب الضمان.

١- وصف الآلة

١-١ وصف عام:

تتميز المضخات الكهربائية من حيث الوظيفة والصناعة بما يلي:
الفولت= V وحيدة الدارة (دليل1)، القدرة = كيلوات أو حصان (دليل 2)، القدرة المستهلكة = وات (دليل 4)، مكثف الإقلاع = µF F (دليل 3)، التيار المستهلك = A (دليل1)، السعة = لتر/ دقيقة (دليل 5)، الارتفاع = متر (دليل5)، الوزن والحجم = كغ و DNA-DNM (مم)، (دليل 7)، مرتبة العزل = (دليل 8)، درجة الحماية = IP (دليل 9).
من أجل المعلومات التابعة لمضختكم الكهربائية انظر إلى لوحة المعلومات على المضخة وإلى الملحق "A" وتتبع الرقم المشار إليه في الدليل.

١-٢ مواصفات صناعة المحرك:

محرك كهربائي مغلق ذاتي التهوية. الطراز أحادية الطور مزود بمحرك حماية حرارية منخرط ومكثف نشيط دائماً (طراز أحادية الطور ١١٥/٢٢٠ فولت، ٦٠ هرتز، غير مزود بمحرك حماية ولذلك الحماية الحرارية على عاتق المستخدم). الطراز ثلاثي الدارة، مع حماية حرارية على عاتق المستخدم. الخدمة مستمرة مع ٢٠ إقلاع ساعي على الأكثر.

٢ تحذيرات عامة حول الأمان

إن عدم مراعاة التحذيرات و/أو تعطيب المضخة الكهربائية ترفع كافة المسؤوليات عن المصنع في حال أنتجت حوادث على أشخاص أو حيوانات وأضرار على الأشياء و/أو على المضخة الكهربائية ذاتها بالإضافة إلى فقدان مفعول الضمان على المنتوج بأكمله.

١-٢ إجراءات احتياطية وأقية:

يتوجب على المستخدم قطعاً مراعات أحكام الوقاية من الحوادث السارية المفعول، بالإضافة إلى توجب متابعة الإرشادات الواردة في الفقرات التالية:
أ) قبل القيام بأي عملية في المضخة يتوجب فصلها عن التيار الكهربائي برفع القابس ؛
ب) عدم تحريك أو نقل المضخة خلال دورانها لأي سبب كان ؛
ج) تفحص سلامة كبل التلقيم الكهربائي وسلامة كافة المفاتيح الأخرى قبل استخدام المضخة ؛
د) احذر ألا تكون قبل تشغيل المضخة حافي القدمين أو مبلل اليدين أو على الأسوأ مغمر ولو جزئياً بالماء ؛
ه) تتم صناعة المضخات الكهربائية بحيث تكون كافة الأجزاء المتحركة محفوظة بواسطة الواح وقاية انسيابية. لذلك يتوجب عدم رفع هذه الألواح خلال دوران المضخة لأي سبب كان ؛
و) من المهم جداً ألا يكون مقبس التيار الكهربائي حيث يتم توصيل المضخة معرض لدفق الماء أو الأمطار أو السوائل الأخرى أو معرض للعوامل الجوية على العموم ؛
ز) في حالة تضرر كبل التلقيم الكهربائي في هذا الجهاز ، يجب إجراء إصلاح أو استبدال من قبل موظفين متخصصين لمنع أي خطر.
ح) الضروري أن يكون الجهاز مزوداً بحماية (منفذة للحياة) لا تقل عن 30 م ا بموجب أحكام DIN.
ط) درجة حرارة منخفضة جداً (≤ 0 درجة مئوية) يمكن أن تسبب تجميد السائل داخل المضخة الكهربائية. هذه الحالة خطيرة للغاية بالنسبة لجميع أجزاء المضخة الكهربائية ، ويمكن أن تسبب أيضاً أضرار جسيمة ؛
ي) درجة الحرارة فوق 40 درجة مئوية يمكن أن تكون خطرة على المحرك.

الجهاز ليس مخصصاً للاستخدام من قبل أشخاص (بمن فيهم الأطفال) الذين تقل قدراتهم البدنية والعقلية، أو نقص الخبرة أو المعرفة ، ما لم يكون شخص مسؤول عن سلامتهم أو مراقبتهم أو تعليمهم بشأن استخدام الجهاز. يجب الإشراف على الأطفال للتأكد من أنهم لا يلعبون مع الجهاز.

٣ التركيب

لا يجب نقل المضخة الكهربائية أو سحبها بواسطة كبل التلقيم الكهربائي لأي سبب كان ، استخدم حبلاً أو سلسلة.

١-٣ التركيب

أ) للمضخات المزودة بعوامة خارجية ، فمن الضروري ضبطها حتى يكون التدخل الفوري ممكناً(رسم ٣). مضخة Venezia مزودة بعوامة داخلية مع ضبط ثابت. لفصل هذا الجهاز ، استخدم المفتاح المناسب (رسم ٢) :
ب)عند وضع المضخة ، احرص بشدة على عد

info@sixteam.com
www.sixteam.com
- MADE IN ITALY -

SEA-LAND S.R.L.
Via E. Mattei 25, Torreglia (PD) - 35038 - ITALY
Tel. +39 0495212944

50 HZ

Single-phase	Three-phase	(2)		(8)	(1) A		(7)			(5)		(6)	(11)	(10)	s
		kW	HP	Ins.Cl.	1~ 230 V	3~ 400 V	Ø DNA	Ø DNM	[kg]	Q l/min	H m	H max m	H min m	°C	Max
WAPY 35	-	0,26	0,35	F	1	-	-	1"	4,1	80-30	1,8-4,1	6	1,5	35	3
VJ 100 M	-	0,74	1,00	F	4,6	-	-	2"	14,8	300-100	1,4-6	8,2	1,4	35	3
VJ 120 M	VJ 120 T	0,89	1,20	F	6,8	2,9	-	2"	16	400-100	2-7,7	10	2	35	5
VX 150	VX 150 T	1,1	1,50	F	7,8	3,5	-	2"	24	450-100	3,2-10,2	12,4	3,2	35	5
VX 200	VX 200 T	1,47	2,00	F	10,9	4,4	-	2"	26,2	500-100	4,7-12,7	15,2	4,7	35	5
-	VS 65-18 2T	1,85	2,5	F	-	4,4	-	2"1/2	62	700-150	3,5-13,1	14,9	2,4	35	5
-	VS 65-18 4T	1,85	2,5	F	-	4,4	-	2"1/2	57	700-150	2,7-8,7	9,9	2,2	35	5
-	VS 65-25 2T	2,2	3	F	-	5,4	-	2"1/2	58	800-150	3,8-14,8	17,4	2,5	35	5
-	VS 65-30 2T	3	4	F	-	6,8	-	2"1/2	62	900-150	2,8-16,5	19,1	2,8	35	5
	VS 65-40 2T	4	5,5	F	-	10,0	-	2"1/2	80	1300-300	7-20,3	24	2,2	35	5
-	VS 80-22 2T	2,2	3	F	-	5,4	-	3"	71	1000-333	2,3-11,1	14,8	2,3	35	5
-	VS 80-22 4T	2,2	3	F	-	5,2	-	3"	76	1300-333	2,1-10,7	11,6	2,1	35	5
-	VS 80-30 2T	3	4	F	-	6,8	-	3"	75	1000-333	3,5-13,7	17,5	2,5	35	5
-	VS 80-40 2T	4	5,5	F	-	6,5	-	3"	103	1400-333	4,3-16,8	20,2	4,3	35	5
-	VS 80-55 2T	5,5	7,5	F	-	12,5	-	3"	108	1500-500	6,5-20,5	26,1	5,7	35	5
-	VS 80-75 2T	7,5	10	F	-	16,8	-	3"	110	1600-500	9,1-25,3	31	9,1	35	5
-	VS 100-55 2T	5,5	7,5	F	-	12,5	-	4"	110	1600-500	7,9-20,5	25,1	7,9	35	5
-	VS 100-75 2T	7,5	10	F	-	16,8	-	4"	112	1600-500	10-25	29,8	10	35	5
DC 100 M	-	0,74	1,00	F	4,7	-	-	1" 1/4	14,4	300-100	6-10,9	11,6	6	35	5
DC 120 M	DC 120 T	0,88	1,20	F	6,2	3,8	-	1" 1/4	15,6	300-100	8-13,3	13,9	6,5	35	5
DCX 150 M	DCX 150 T	1,1	1,50	F	8,2	4,3	-	2"	21,5	500-100	4,7-15,5	16,7	4,7	35	5
DCX 200 M	DCX 200 T	1,47	2,00	F	9	4,4	-	2"	24	500-100	7,2-18	20,3	2	35	5

info@sixteam.com
www.sixteam.com
- MADE IN ITALY -

SEA-LAND S.R.L.
Via E. Mattei 25, Torreglia (PD) - 35038 - ITALY
Tel. +39 0495212944

60 HZ

Single-phase	Three-phase	(2)		(8)	(1) A		(7)			(5)		(6)	(11)	(10)	s
		kW	HP	Ins.Cl.	1~ 220 V	3~ 380 V	Ø DNA	Ø DNM	[kg]	Q l/min	H m	H max m	H min m	°C	Max
WAPY 35	-	0,26	0,35	B	1,52	-	-	1"	4,1	80-30	0,2-4,1	6	1,2	35	3
VJ 100 M	VJ 100 T	0,74	1,00	F	4,7	2,5	-	2"	14,8	300-100	1,3-5,7	7,8	2	35	5
VJ 120 M	VJ 120 T	0,88	1,20	F	7,6	3,3	-	2"	16	400-100	1,9-7,4	9,4	2,5	35	5
VX 150	VX 150 T	1,1	1,5	F	10,9	3,5	-	2"	24	450-100	2,2-9,8	12,7	1,2	35	5
VX 200	VX 200 T	1,47	2	F	13	4,3	-	2"	26,2	500-100	3,1-12,6	15,1	3,1	35	5
-	VS 65-18 2T	1,85	2,5	F	-	4,4	-	2"1/2	67	700-150	3,5-13,1	14,9	3,5	35	5
-	VS 65-18 4T	1,85	2,5	F	-	4,4	-	2"1/2	62	700-150	2,7-8,7	9,9	2,7	35	5
-	VS 65-25 2T	2,2	3	F	-	5,4	-	2"1/2	58	800-150	3,8-14,8	17,4	3,8	35	5
-	VS 65-30 2T	3	4	F	-	6,8	-	2"1/2	62	900-150	2,8-16,5	19,1	2,8	35	5
	VS 65-40 2T	4	5,5	F	-	10,0	-	2"1/2	80	1300-300	7-20,3	24	7	35	5
-	VS 80-22 2T	2,2	3	F	-	5,4	-	3"	71	1000-333	2,3-11,1	14,8	2,3	35	5
-	VS 80-22 4T	2,2	3	F	-	5,2	-	3"	76	1300-333	2,1-10,7	11,6	2,1	35	5
-	VS 80-30 2T	3	4	F	-	6,8	-	3"	75	1000-333	3,5-13,7	17,5	3,5	35	5
-	VS 80-40 2T	3,7	5	F	-	6,5	-	3"	103	1400-333	4,3-16,8	20,2	4,3	35	5
-	VS 80-55 2T	5,5	7,5	F	-	12,5	-	3"	108	1500-500	6,5-20,5	26,1	6,5	35	5
-	VS 80-75 2T	7,5	10	F	-	16,8	-	3"	110	1600-500	9,1-25,3	31	9,1	35	5
-	VS 100-55 2T	5,5	7,50	F	-	12,5	-	4"	110	1600-500	7,9-20,5	25,1	7,9	35	5
-	VS 100-75 2T	7,5	10,00	F	-	16,8	-	4"	112	1600-500	10-25	29,8	10	35	5
DC 100 M	-	0,74	1	F	4,7	-	-	1"1/4	14,8	250-100	7-10	11	5,7	35	5
DC 120 M	DC 120 T	0,88	1,2	F	6,2	2,7	-	1"1/4	16	300-100	7,6-12,6	13,2	6,2	35	5
DCX 150 M	DCX 150 T	1,1	1,50	F	10,9	3,6	-	2"	21,5	500-100	4,2-15,2	16,3	4,2	35	5
DCX 200 M	DCX 200 T	1,5	2,00	F	12	4,5	-	2"	22	500-100	7-18,1	20,5	5,1	35	5

ذلك، من الضروري أن يكون الجهاز مزودًا بحماية (منقذة للحياة) لا تقل عن 30 م أ بموجب أحكام DIN. المضخات الكهربائية أحادية الطور المزودة مسبقاً بكبل وقابس يتوجب توصيلها مع مقيس تيار يتناسب مع معايير CEE , مع تماس أرض. يتوجب عدم استبدال و/أو قطع القابس إذا كان مزود أصلًا مع المضخة لأي سبب كان مما يجعل الضمان غير صالح. ففي الضرورة استخدم محول لهذه المقايس المتاح عادة في الأسواق. المضخات الكهربائية ثلاثية الطور مزودة بكبل كهربائي مع سلك أصفر/ أخضر لتماس أرضي (إلزامي). لإعطاء صلاحية كاملة للضمان يوصى باستخدام ألواح الحماية الكهربائية التي توفرها الشركة المصنعة.

٣-٦ تفحص التشغيل

قبل تركيب المضخة، من الضروري إجراء اختبار مضخة فراغ ، وبالتالي التأكد من أن جميع التوصيلات الكهربائية مغلقة بإحكام ومختومة.
بالنسبة للمحركات ثلاثية الطور، من الضروري التحقق من أن اتجاه الدوران هو الاتجاه الصحيح ؛ يتم التحقق على النحو التالي:

أ) ضع المضخة على سطح مستو ؛
ب) بدء تشغيل المضخة لفترة قصيرة ؛
ج) مراقبة رد فعل عند بدء التشغيل بعناية النظر في المضخة من أعلى إلى أسفل. إذا رأيت المضخة تتحرك بعكس اتجاه عقارب الساعة ، فهذا يعني أن اتجاه الدوران هو الاتجاه الصحيح (رسم ١). لإجراء هذا الفحص باستخدام المضخة المثبتة ، من الضروري مراعاة التالي:
د) توصيل المضخة ثم ابدأ تشغيلها ؛
ه) مراقبة تدفق السائل.
و) إيقاف المضخة.
ز) عكس مرحلتين ثم قم بإعادة تشغيل المضخة.
ح) مقارنة تدفق السائل.
ط) إيقاف المضخة.
ي) التوصيل الذي يضمن الاتجاه الصحيح للدوران هو الذي يسمح بأكبر تدفق.

٧ الاستخدام والتشغيل

١-٧ التشغيل

أ) تأكد قبل كل شيئ ومن جديد من أن التوصيلات الكهربائية مغلقة بإحكام ومن أن كبل التلقيم الكهربائي لم يلحقه أضرار خلال التركيب. ومن ثم أغلق نافذة الدفق.
ب) أدخل قابس التيار الكهربائي في المقيس أو استخدم مفتاح التيار الكهربائي. قبل القيام بهذه العمليات انتبه إلى ما ينص عليه الباب ٣ في الفقرة ١-٣.
ج) تبدأ المضخة دورانها.

٨-٢ تحذيرات هامة:

أ) تجنب من تشغيل المضخة وهي جافة (بدون ماء داخل جسم المضخة) (رسم ٦):
ب) في حال انقطاع التيار الكهربائي في الشبكة ننصح برفع القايس من المقيس أو فصل مفتاح تلقيم التيار الكهربائي.

٧-٣ التوقف

أ) المضخة الكهربائية المزودة بعوامة تتوقف تلقائيًا عندما يصل مستوى الماء إلى الحد الأدنى المطلوب ؛
ب) إذا توقفت المضخة الكهربائية لفترة زمنية طويلة نوعاً ما، ننصح بتفريغ المضخة من الماء المتواجد داخل جسم المضخة وإذا كان بالامكان غسلها بماء نظيف.

⚠ **تنبيه:** يجب تفريغ المضخة الكهربائية إذا كانت هناك مخاطر من التجمد بسبب درجة الحرارة المحيطة أقل من الصفر.

٨ التطبيق والفك

المضخة الكهربائية التي عندكم ليس لها قطع ملحقات منفصلة، لذلك لا تحتاج إلى التطبيق. واحتمال فك المضخة الكهربائية أو التركيب أو استبدال كبل التلقيم الكهربائي يجب أن يتم حصراً في مراكز الصيانة او من قبل فني مختص.

٩ الصيانة والتصليح

١-٩ الصيانة

أ) للتذكار: يتوجب فصل قابس التلقيم الكهربائي قبل اجراء أي عملية صيانة على المضخة الكهربائية. لا تحتاج المضخة الكهربائية إلى صيانة خاصة في الداخل، لذلك تجنب فك المضخة ذاتها. وفي كلا الأحوال من المهم جداً أن تكون أجزاء الشفط والدفق نظيفة وخالية من احتمال وجود أجسام معيقة.

٩-٢ البحث عن الأعطاب

الأعطـــاب	الأســبـــاب	الحلـــول
المضخة لا تدور	١) عدم وجود تلقيم كهربائي ٢) الدوار متوقف ٣) العوامة لا تشتغل (فقط الموديلات الاوتوماتيكية)	١) تفحص وجود توتر في المقيس وأن القايس منخرط جيداً ٢) تأكد من عدم وجود أجسام صلبة تسد الدوار. ٣) تحقق يدويًا بواسطة رفع العوامة
المضخة تدور ولا تنضح	١) مستوى المياه أقل من الحد الأدنى للشفط. ٢) تتشكل فقاعة الهواء في المضخة أثناء الغوص . يمكن أن تتشكل فقاعة الهواء عندما العوامة ، إذا لم يتم ضبطها بشكل صحيح ، لا توقف المضخة عند الحد الأدنى وهذا يمتص الهواء. ٣) منفذ الشفط مسدود. ٤) أنبوب التفريغ مسدود.	١) وقف المضخة. ٢) فرغ الهواء عن طريق إعادة رفع المضخة خارج الماء بشكل مائل وهزها. ٣) نظف الجزء الهيدروليكي. ٤) إزالة الأنبوب وتنظيفة من مواد الانسداد.
محرك الحماية الحرارية يوقف المضخة بسبب ارتفاع درجة الحرارة	١) التلقيم لا يتناسب مع معطيات لوحة المحرك ٢) جسم صلب أوقف الدوار ٣) استمرت المضخة في الدوران وهي جافة الباطن أو أن صنبور الدفق بقي مغلق لأكثر من١٥ دقيقة	١) تفحص توتر التيار في الشبكة. ٢) إزالة الجسم الصلب. ٣) اجعل المضخة تتبرد ومن ثم دورانها ثانية .
المضخة في الوضع الاوتوماتيكي لا تتوقف.	العوامة لا تشتغل	تحقق من أن العوامة لديها مساحة كافية متاحة

١٠ اخطار ميكانيكية

١٠-١ الأجزاء الميكانيكية المعرضة للاستهلاك
أ) الختم الميكانيكي (رسم ١٧): يجب استبدال هذا الجزء حتى لو تم تفكيكه ببساطة لأي فحص ؛
ب) المحامل الميكانيكية (رسم ٨) ؛
ج) الدوار (الرسم ١٦).

⚠ **تنبيه:** يتوجب القيام بتبديل القطع المذكور أعلاه فقط من قبل خبراء فنيين أو في مراكز الصيانة وبقطع أصلية حصراً.

١١ معلومات حول الضجيج الهوائي

عندما تكون المضخة تشتغل وفي داخلها السائل لا يتعدى صوتها قيمة ٧٠ ديشيبال (أمبير) من مستوى اصدار معدل الضغط الصوتي أمبير.

١٢ التخلص من النفايات

يخضع هذا المنتج لتوجيهات البرلمان الأوروبي ومجلس الاتحاد الأوروبي (EU/2012/19) بشأن نفايات المعدات الكهربائية والإلكترونية (WEEE)، في السلطات القضائية التي تعتمد هذا التوجيه ، تم إطلاق المنتج في السوق بعد 14 أغسطس 2018 ويجب ألا يتم التخلص منه كنفايات منزلية.
استخدم مرافق جمع WEEE المحلية المناسبة للتخلص من هذا المنتج واتبع اللوائح السارية.

١٣ تصريح المجموعة الأوروبية طبقاً للأحكام

نحن SEA-LAND S. R. L، نصرح تحت المسؤولية بأن منتجاتنا المدرجة هنا تطابق البنود
2006/42/CE, 2014/30/UE, 2014/35/UE, 2011/65/UE, 2000/14/CE, 2005/32/CE, 2009/125/CE.

تورينا ، 17/02/2020 President: Enrico Romanato

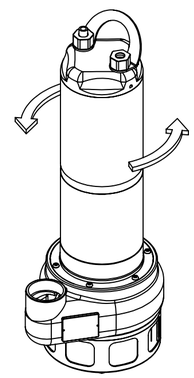

1

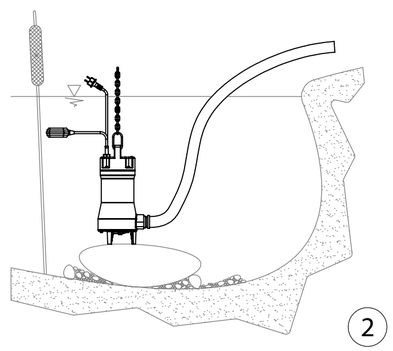

2

SIX team	SIX TEAM ITALY www.sixteam.com	CE MADE IN ITALY	
Type		%	Ø
H (rif.5) m	Q (rif.5)		l/1′
Hmin (rif.11) m	Hmax (rif.6) m	≥	
P2 (rif.2) HP	(rif.2) kW	(rif.1)	A
~ (rif.1) V		Hz	η %
(rif.3) µF V	IP (rif.9)	P1 (rif.4)	W
S/N		Ins.Cl.(rif.8)	Rpm
T. MAX FLUID. °C	(rif.7) kg	∇	m
Servizio continuo			Continuous duty

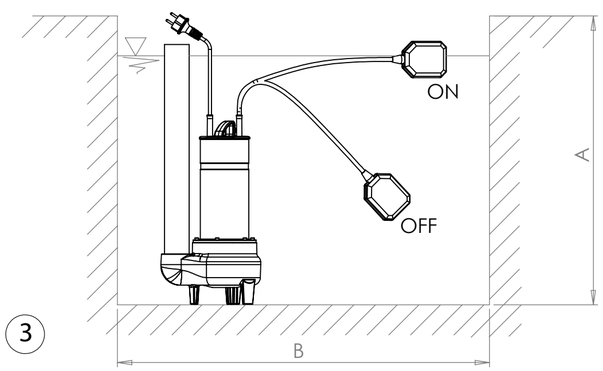

3

	A	B
WAPPY	480	400
UP Vortex	480	400
SD	700	700
DV - VJ	700	700